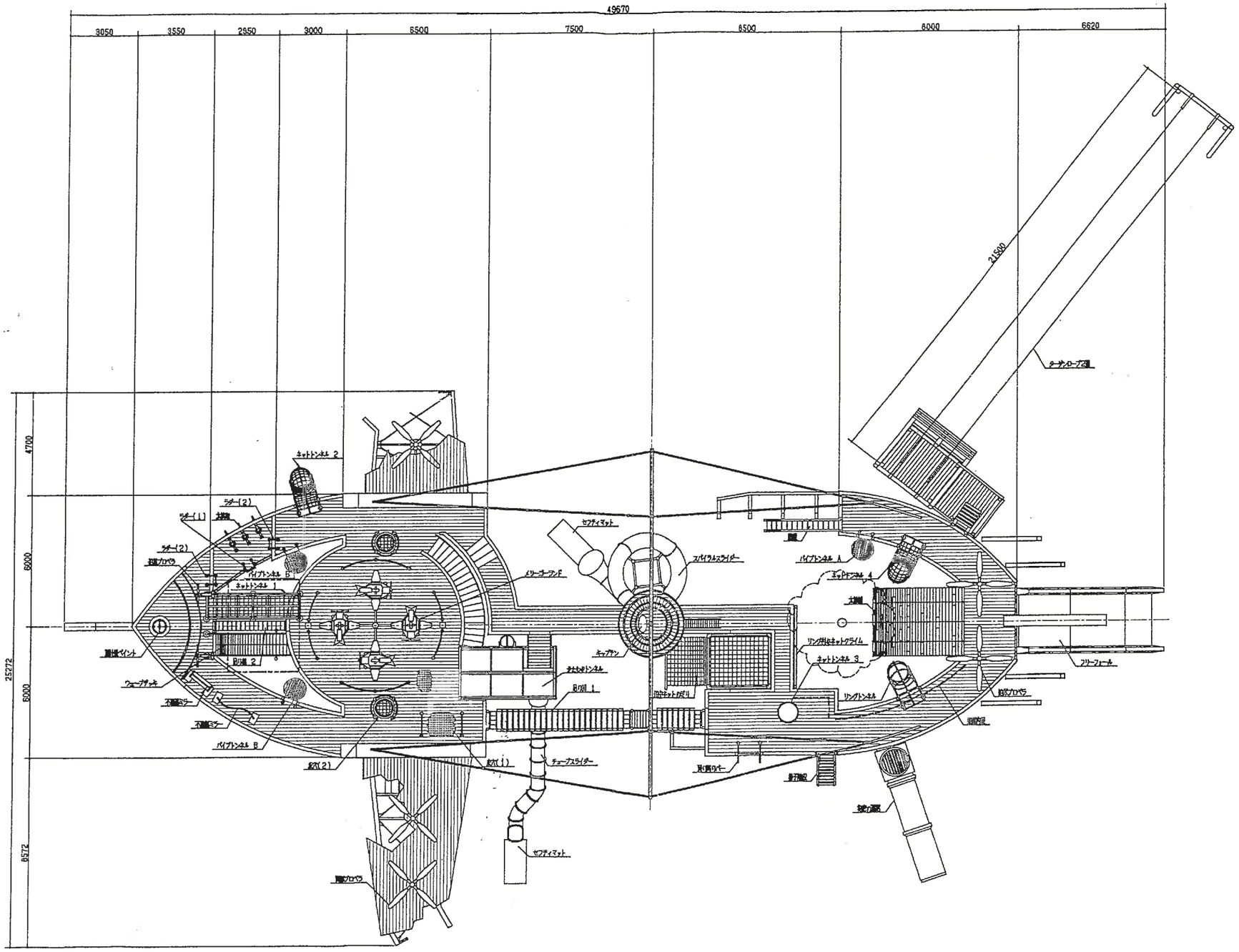

※仕様

1. 主要パイプは錆止塗装のメッキとし，船用錆止めペイント
   (JIS K 5622 1種)後，合成樹脂調合ペイント塗装
   (JIS K 5516 2種)とする。
2. デッキ材はイペ材とする。
3. 外板はレッドウッド材(CAT材)とし，ダックパック塗装とする。
4. 設備遊具については，それぞれの仕様による。

工事名	筑紫野市総合公園		
製品名	天神山 平面図	図番	TEN001N
作成	1999 年 6 月	縮尺	1/100

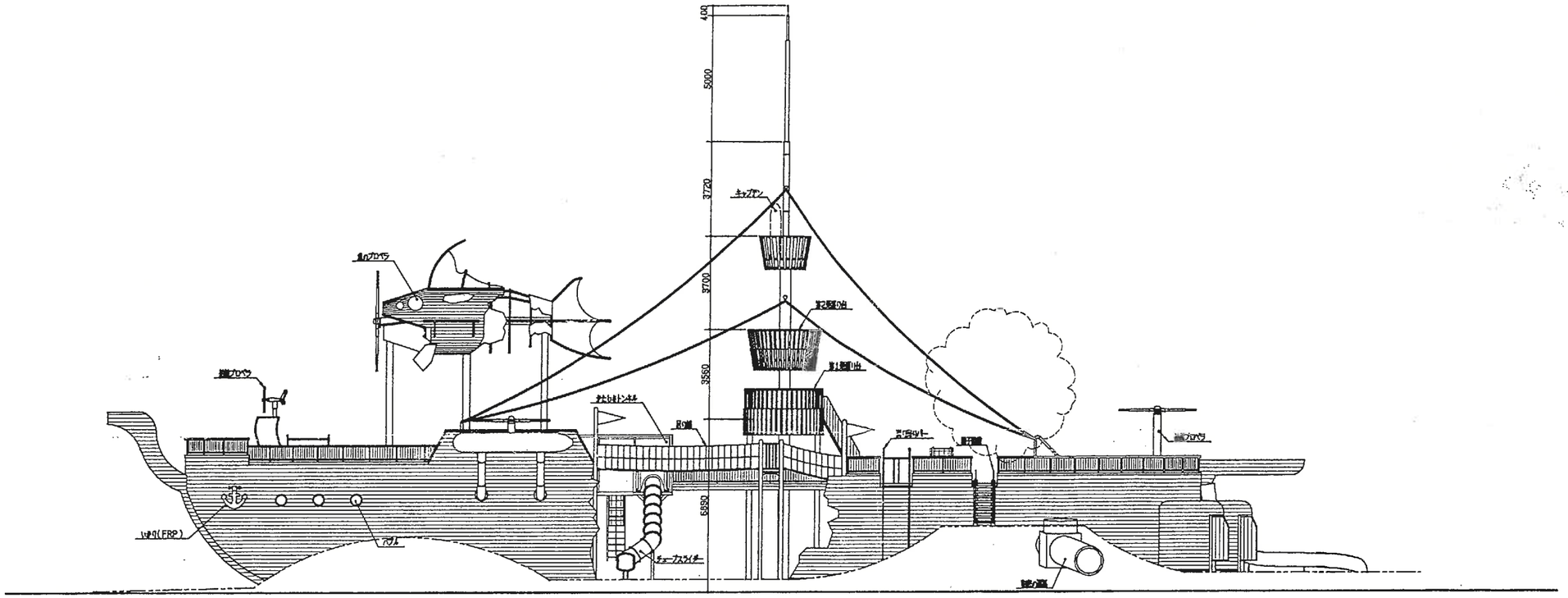

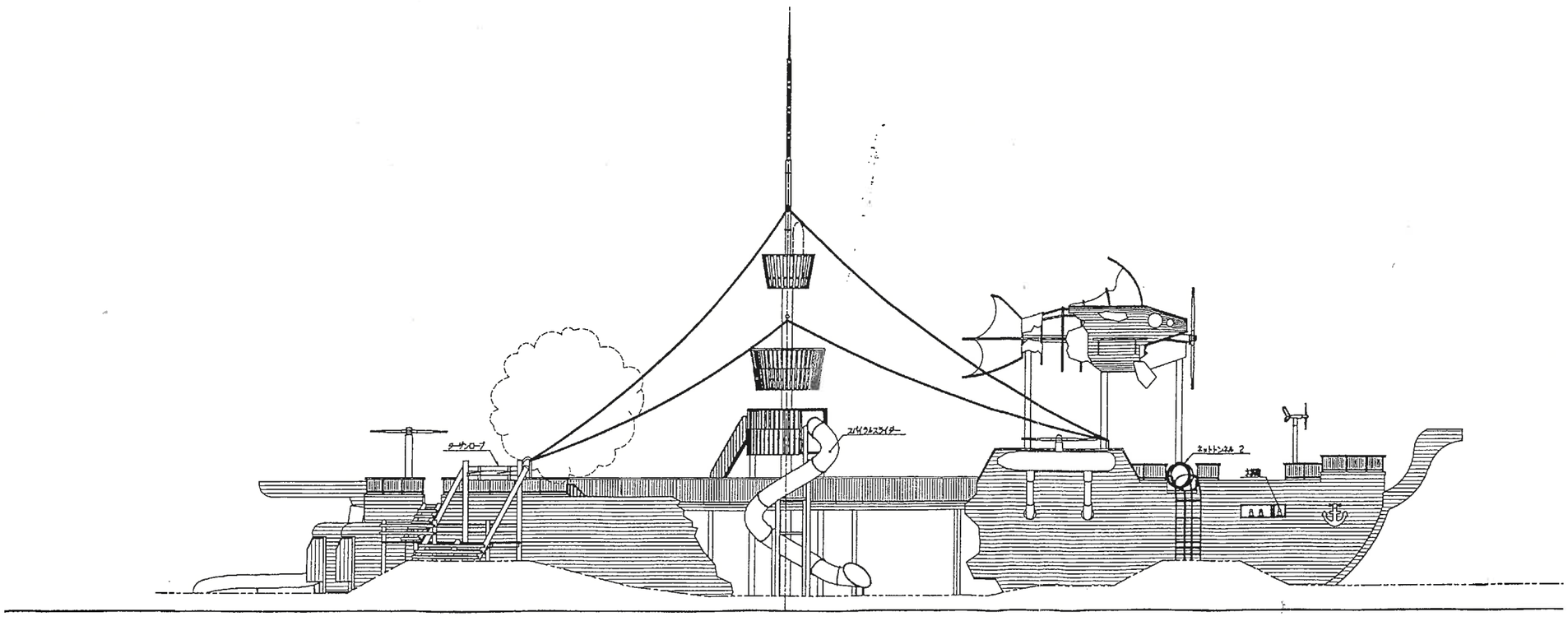

工事名	筑紫野市総合公園		
製品名	天竺船 立面図	図番	TEN002N
作成	1999 年 6 月	縮尺	1/100

設計・製作　株式会社 サトミ産業

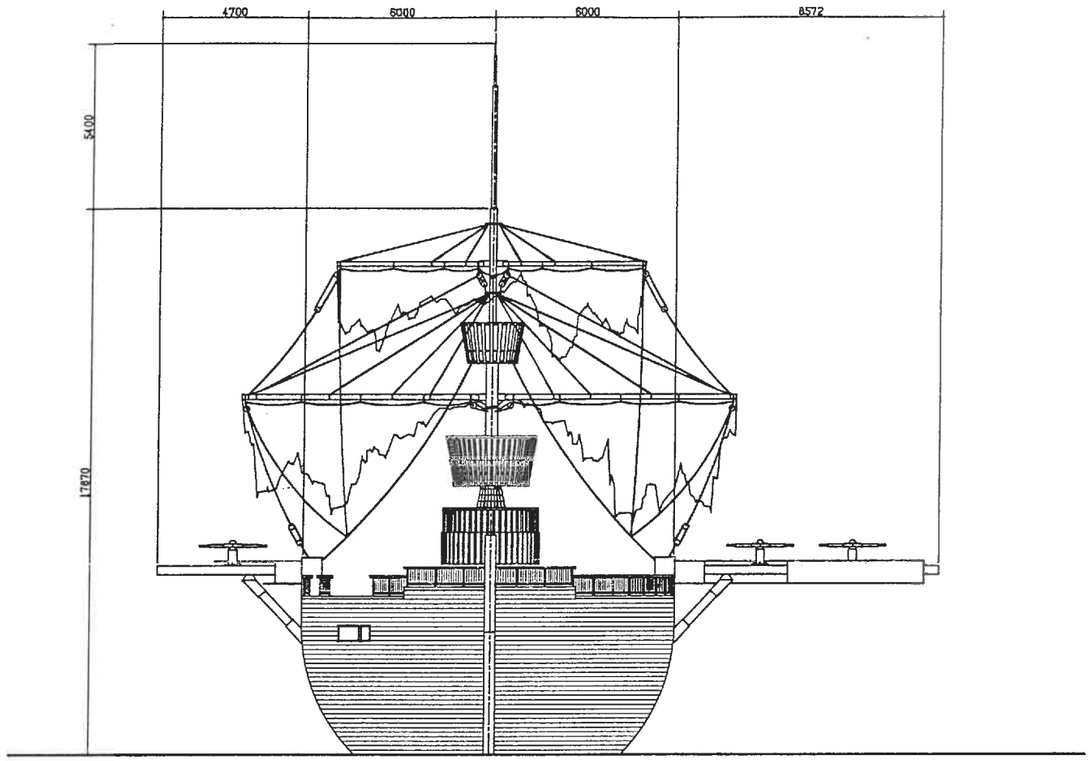

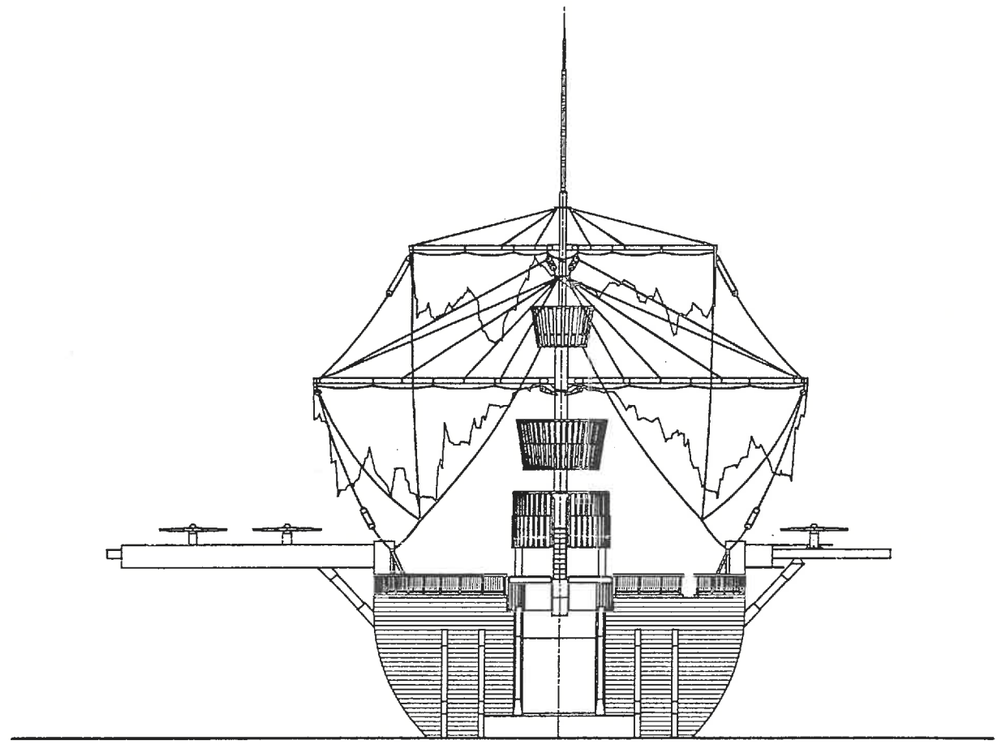

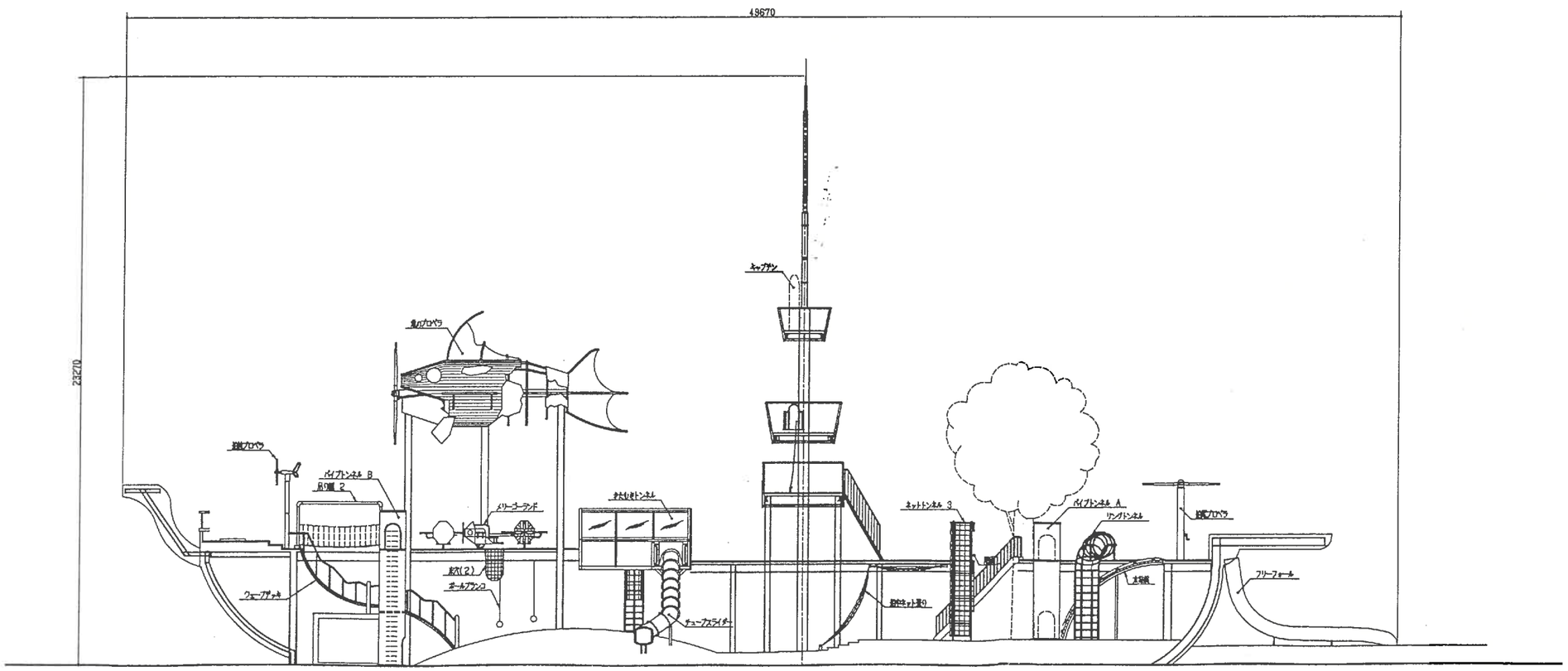

工事名	筑紫野市総合公園		
製品名	天井の絵 正面図, 背面図, 断面図	図番	TEN003N
作成	1999 年 6 月	縮尺	1/100
設計・製作 株式会社 サトミ産業			

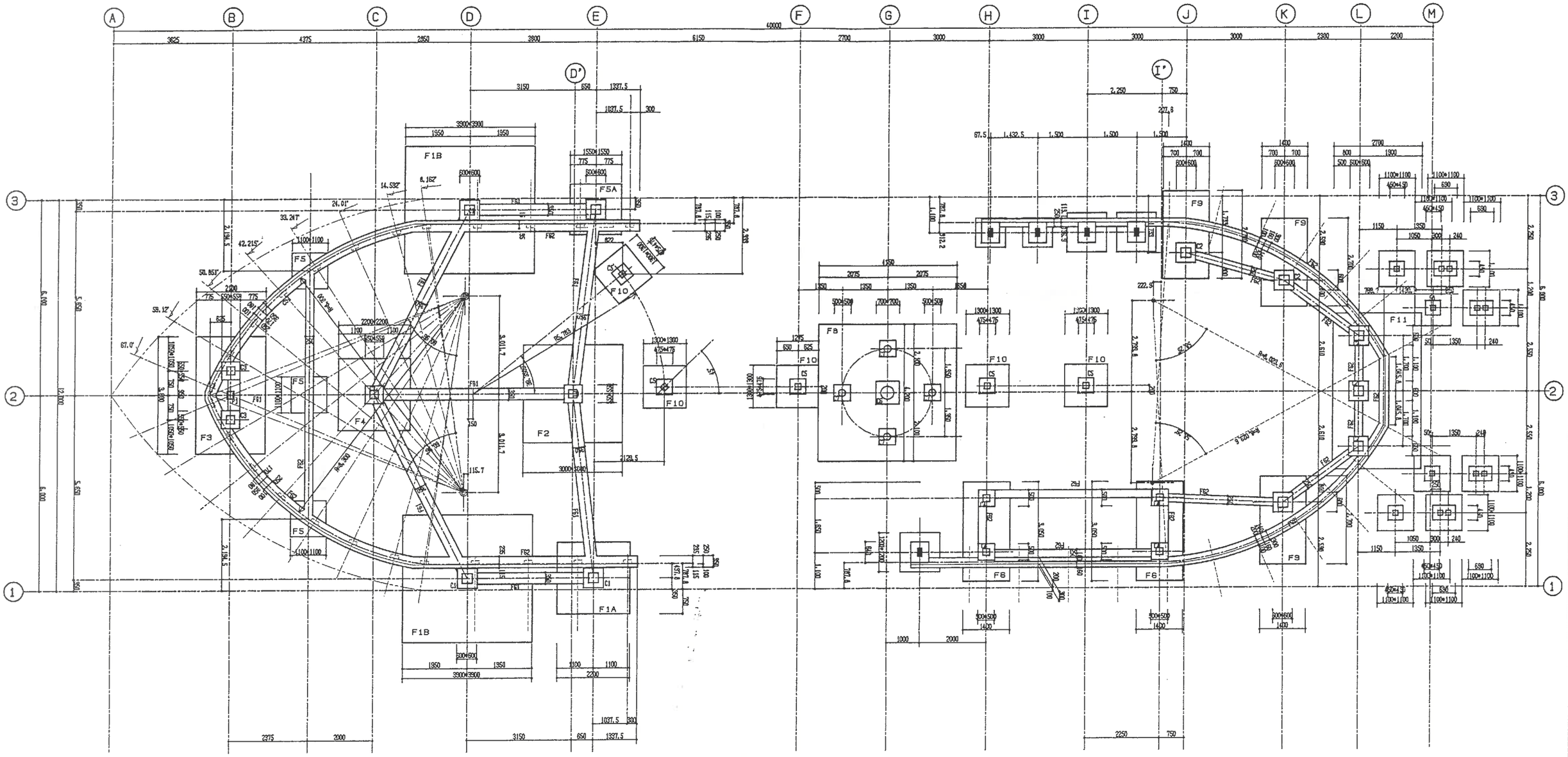

工事名	筑紫野市総合公園		
製品名	天竜小船 基礎図面	図番	TEN004N
作成	1999 年 6 月	縮尺	1/60

設計・製作 株式会社 サトミ産業

F1A

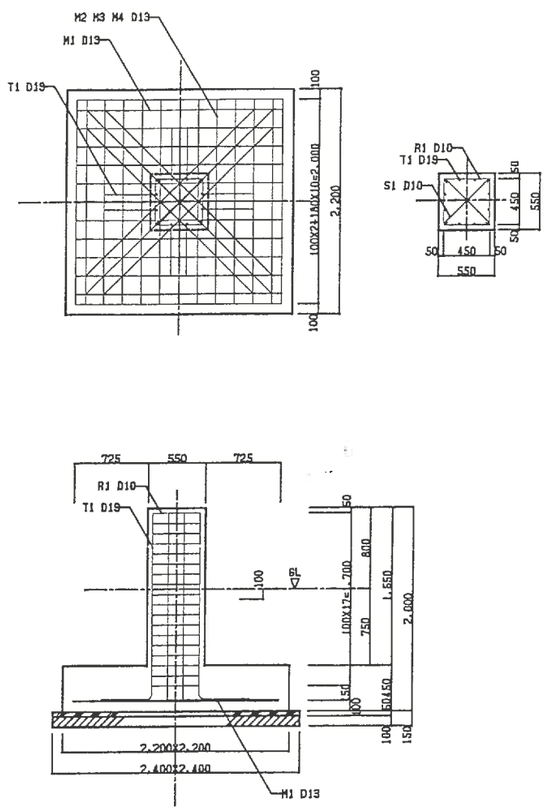

F1B

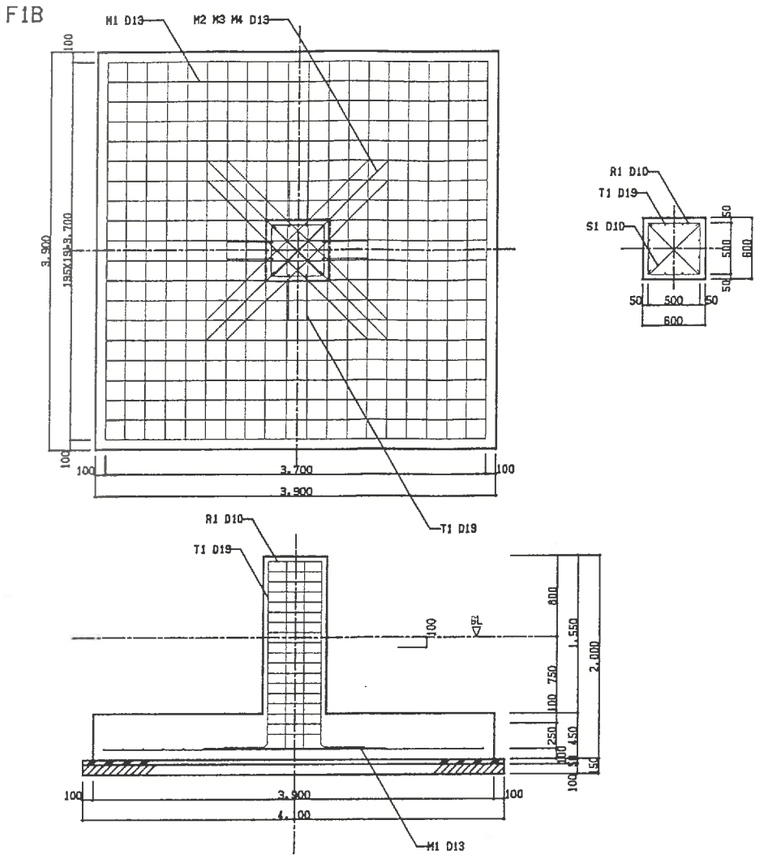

F3

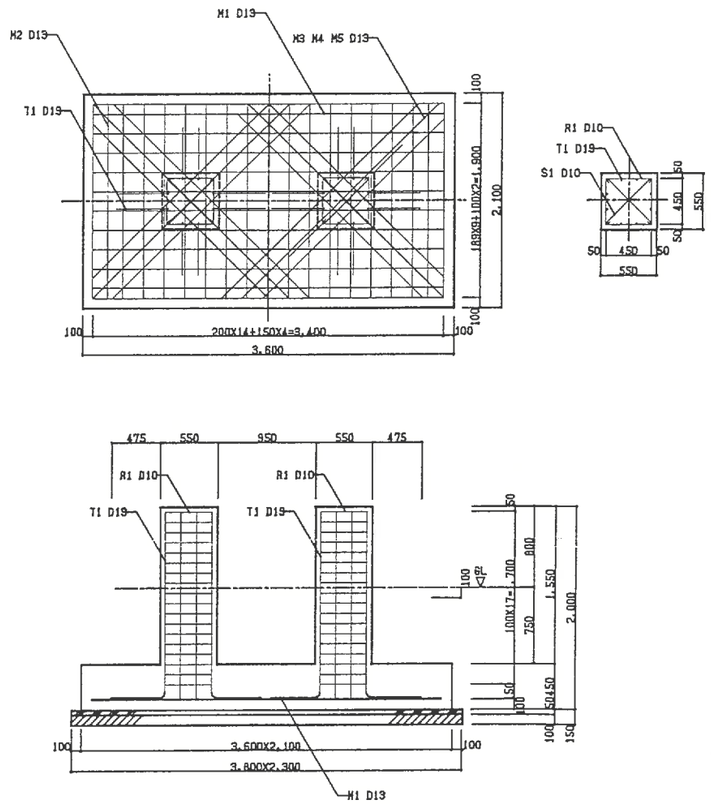

F4

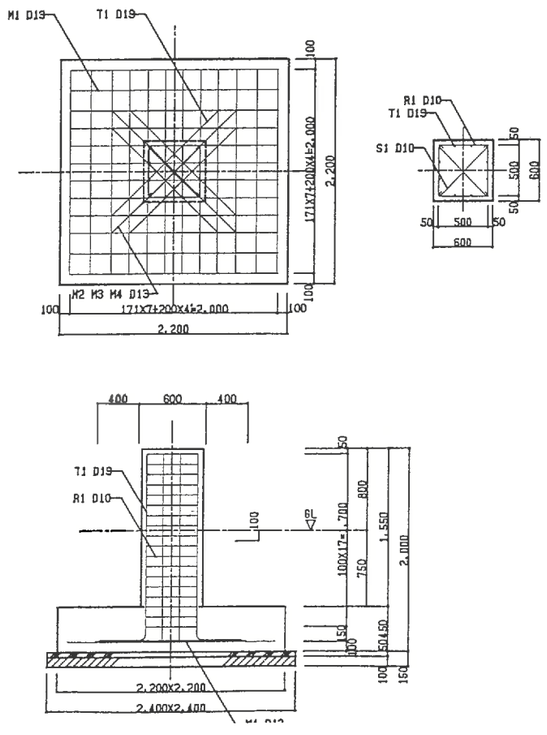

F2

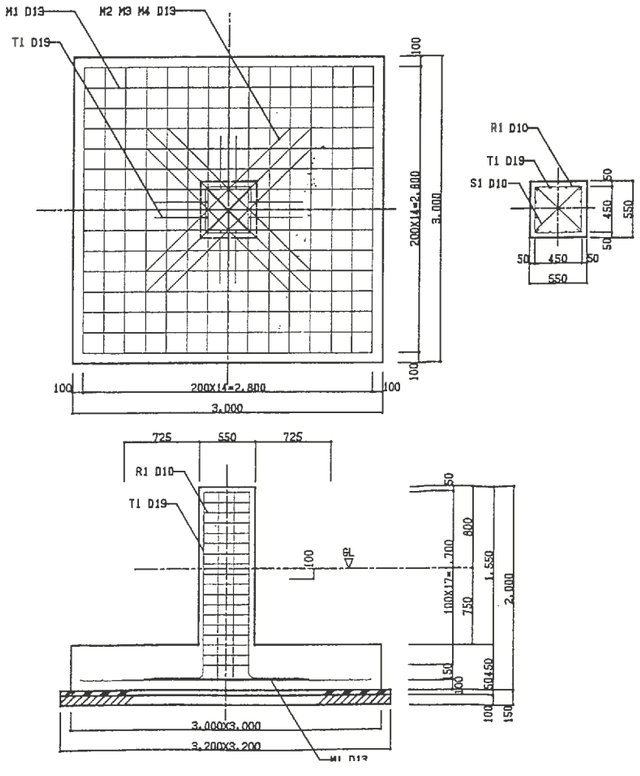

F5A

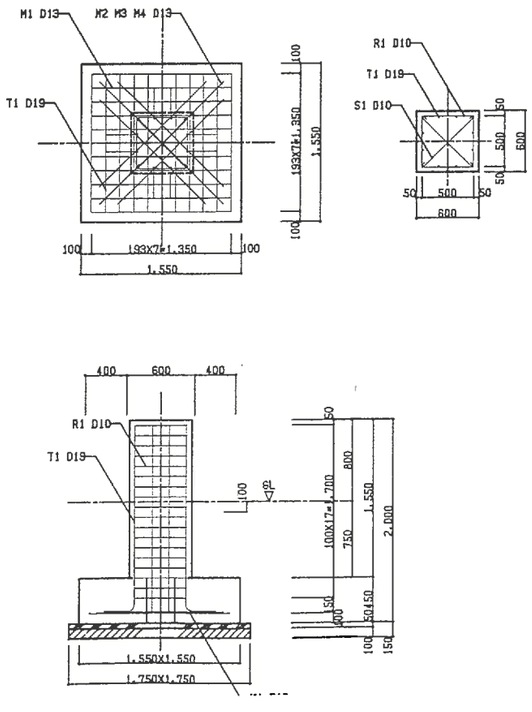

工事名	筑紫野市総合公園		
製品名	天端 基礎詳細(1)	図番	TEN005N
作成	1999 年 6 月	縮尺	1/30
設計・製作 株式会社 サトミ産業			

F6

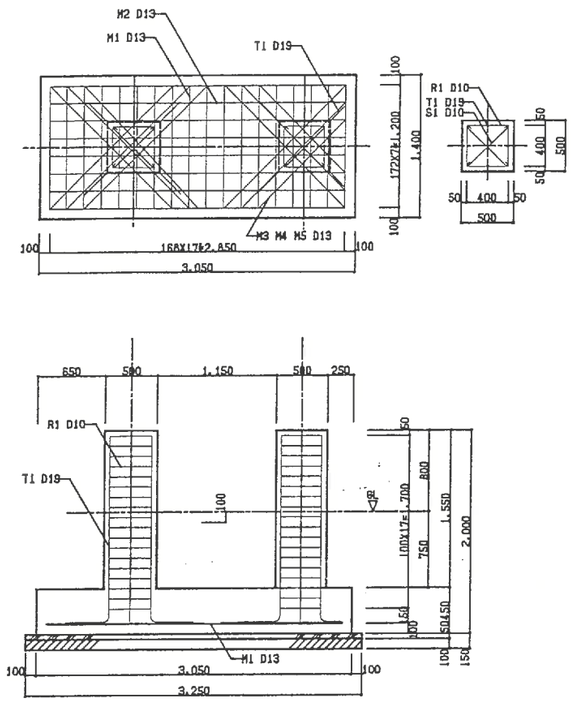

F8

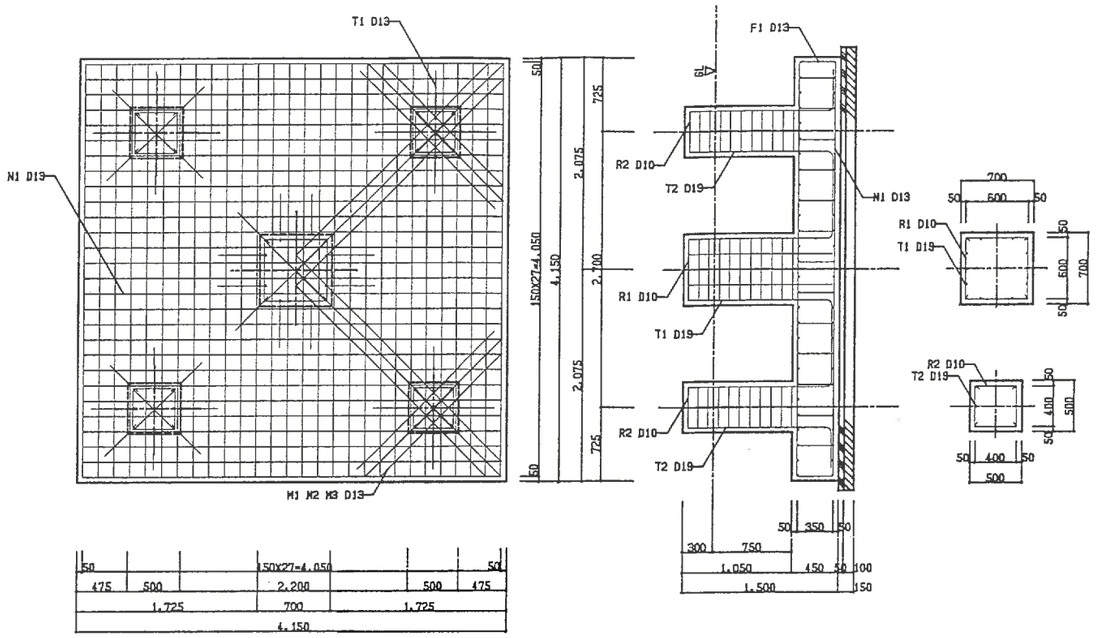

F9

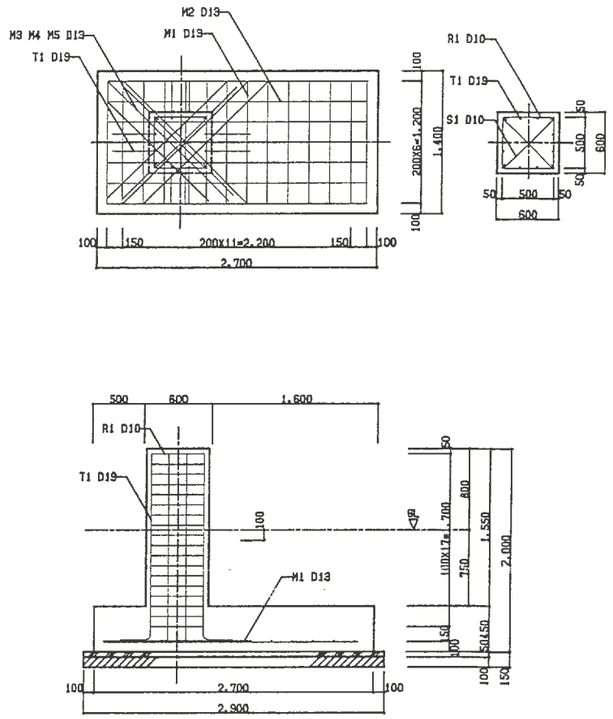

F10

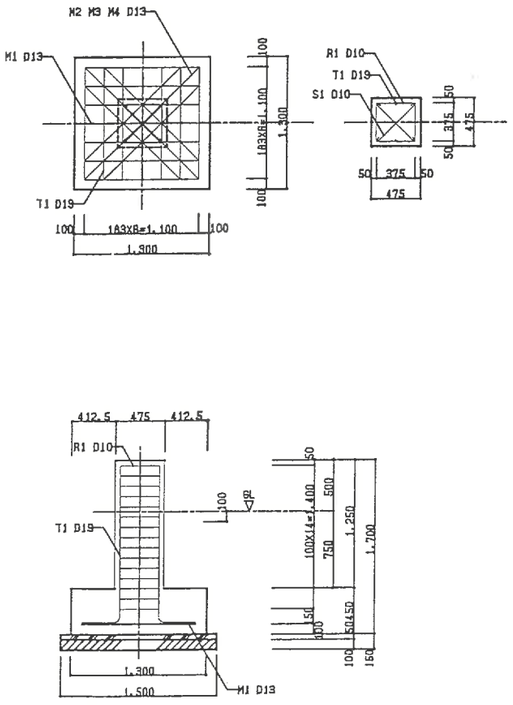

F11

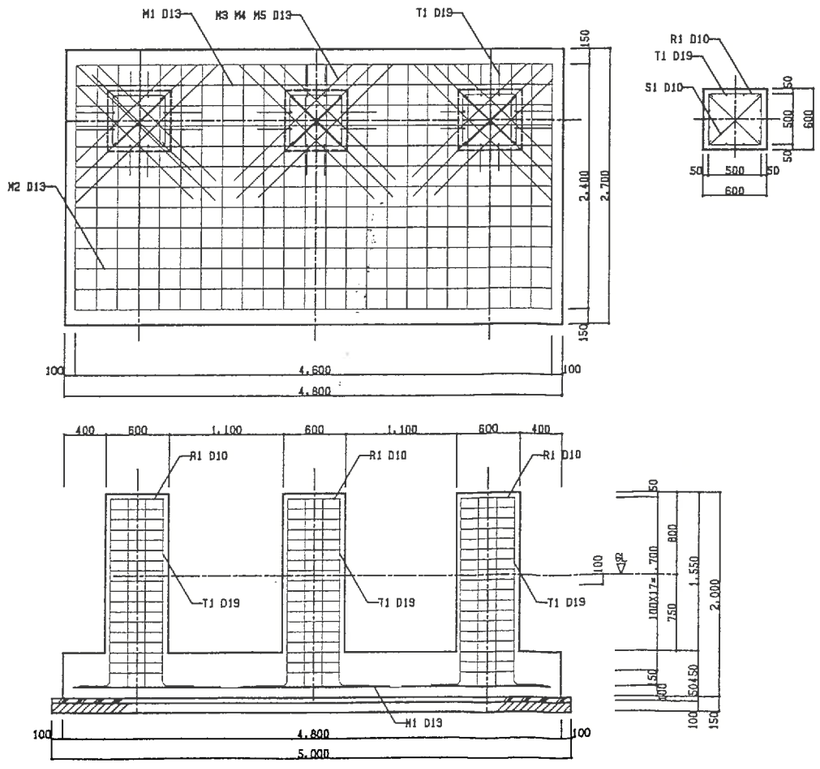

工事名	筑紫野市総合公園		
製品名	天端の組 詳細図(2)	図番	TEN006N
作成	1999 年 6 月	縮尺	1/30
設計・製作 株式会社 サトミ産業			

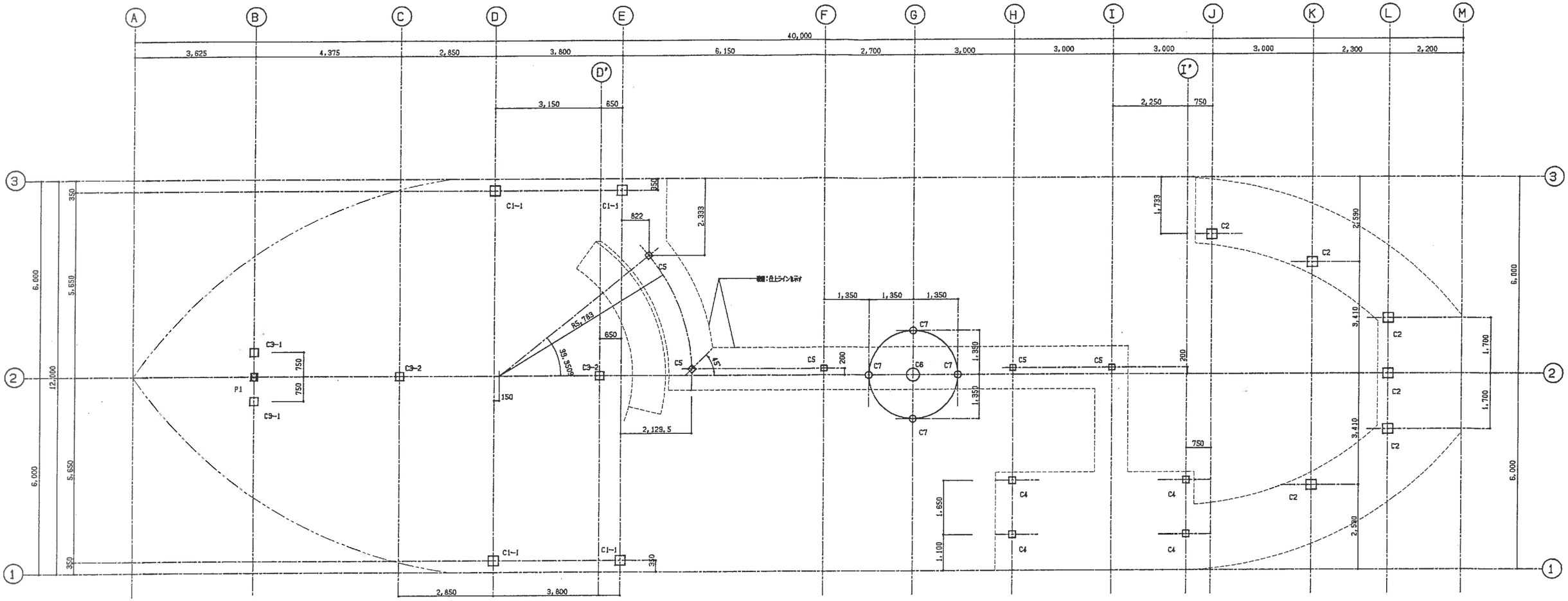

C1	BPL厚=6L-100

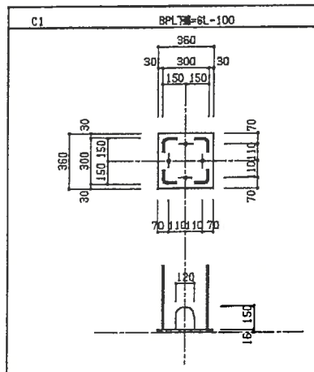

□-300X300X12	
BASE	PL-16X360X360
A.BOLT	4-19φ L=600 フック付き Wナット
HOLE	4-24φ

C2	BPL厚=6L-100

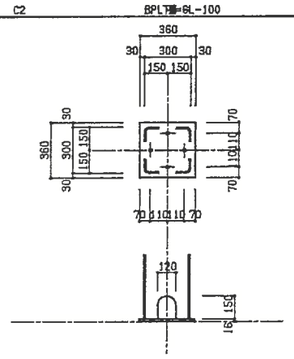

□-300X300X9	
BASE	PL-16X360X360
A.BOLT	4-19φ L=600 フック付き Wナット
HOLE	4-24φ

C3	BPL厚=6L-100

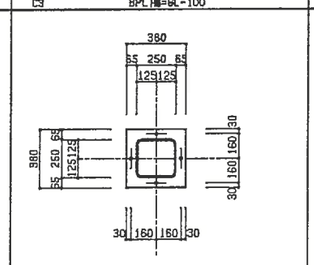

□-250X250X9	
BASE	PL-12X380X380
A.BOLT	4-16φ L=500 フック付き Wナット
HOLE	4-21φ

C4	BPL厚=6L-100

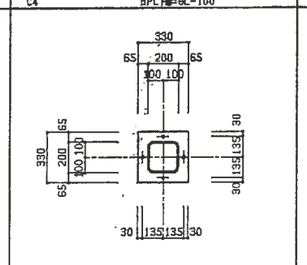

□-200X200X9	
BASE	PL-12X330X330
A.BOLT	4-16φ L=500 フック付き Wナット
HOLE	4-21φ

C5	BPL厚=6L-100

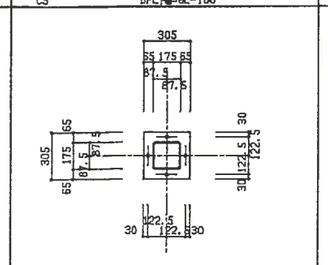

□-175X175X8	
BASE	PL-12X305X305
A.BOLT	4-16φ L=500 フック付き Wナット
HOLE	4-21φ

C8	BPL厚=6L-700

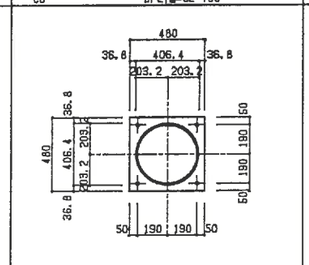

○-406.4φX12.7	
BASE	PL-16X480X480
A.BOLT	4-19φ L=600 フック付き Wナット
HOLE	4-24φ

C7	BPL厚=6L-700

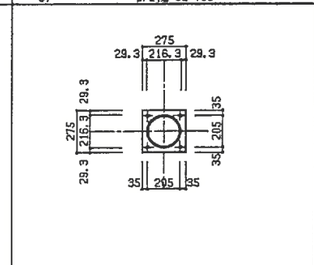

○-216.3φX8.2	
BASE	PL-12X275X275
A.BOLT	4-16φ L=500 フック付き Wナット
HOLE	4-21φ

P1	BPL厚=6L-100

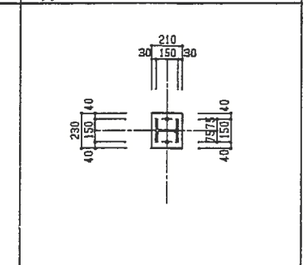

H-150X150X7X10	
BASE	PL-12X210X290
A.BOLT	4-19φ L=600 フック付き Wナット
HOLE	4-24φ

工事名	第紫野市総合公園		
製品名	天耳の船 アンカー伏図	図番	TEN007N
作成	1999 年 6 月	縮尺	1/60

設計・製作 株式会社 サトミ産業

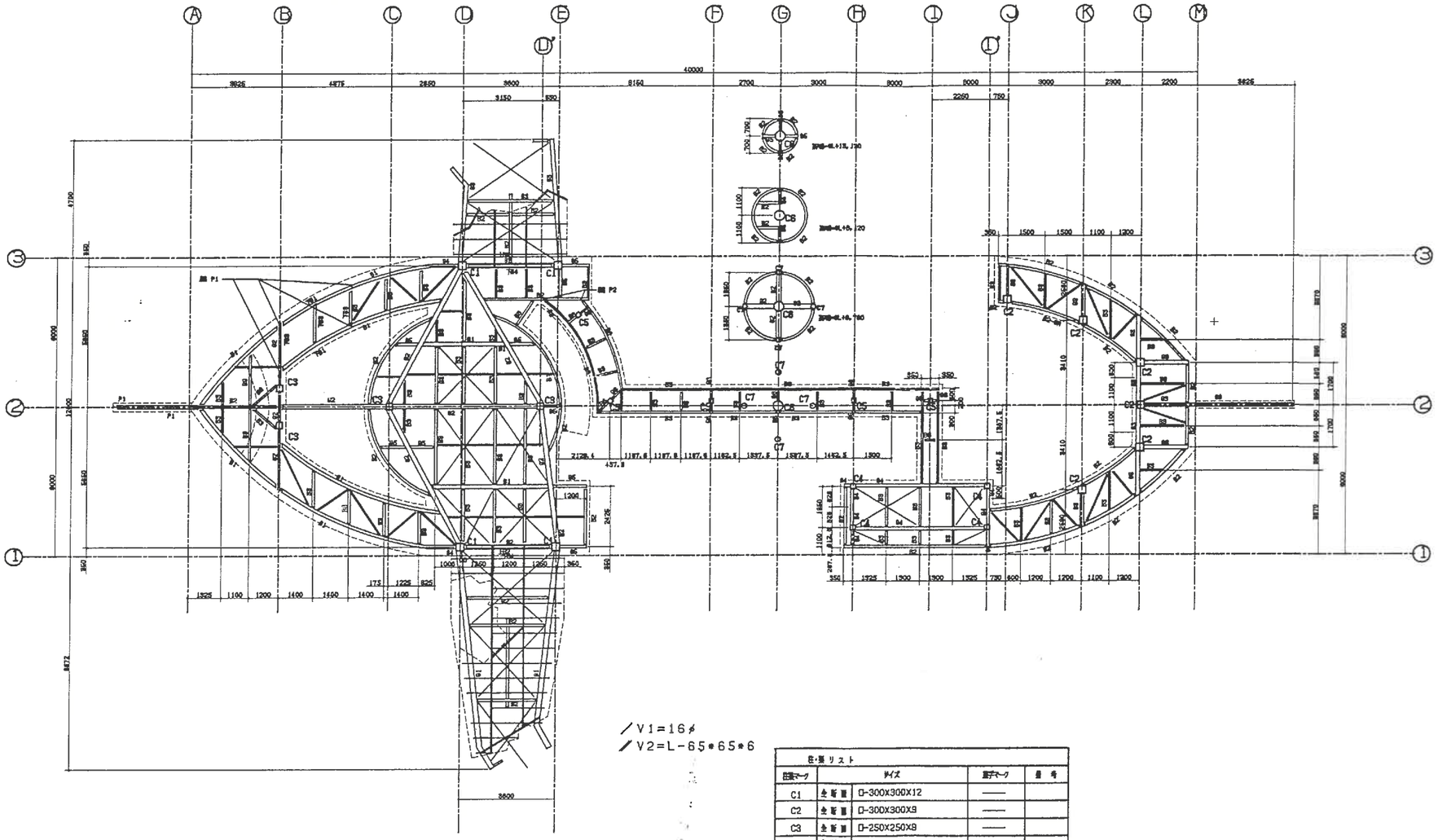

／V1=16φ
／V2=L-65*65*6

柱・梁 リスト

柱梁マーク		サイズ	接手マーク	重 量
C1	全 断 面	□-300X300X12	——	
C2	全 断 面	□-300X300X9	——	
C3	全 断 面	□-250X250X9	——	
C4	全 断 面	□-200X200X9	——	
C5	全 断 面	□-175X175X6	——	
C6	全 断 面	○-406.4φX12.7	CJ6	
C7	全 断 面	○-216.3φX8.2	CJ7	
G1	全 断 面	H-450X200X9X14	GJ1	
G2	全 断 面	H-350X175X7X11	GJ2・GJ2A	
G3	全 断 面	H-300X150X6.5X9	GJ3・GJ3A	
G4	全 断 面	H-250X125X6X9	GJ4	
G5	全 断 面	H-200X100X5.5X8	GJ5・GJ2	
G6	全 断 面	H-150X75X5X7	——	
B1	全 断 面	H-250X125X6X9	BJ1・GJ4	
B2	全 断 面	H-200X100X5.5X8	BJ2	
B3	全 断 面	H-150X75X5X7	BJ3	
B4	全 断 面	H-300X300X10X15	BJ4	鼻隠し
V1	全 断 面	16φ	VJ1	
V2	全 断 面	L-65X65X6	VJ2	
手摺	全 断 面	○-89.1φX4.2		H900
P1	全 断 面	H-150X150X7X10	PJ1	

※1. 特記なき限り 梁天端=GL+4,560=±0
2. ( )内寸法はGL+4,560=±0からの鉄骨梁天端
3. 特記なき限りジョイント位置は柱芯・梁芯ヨリ800とする

工事名	筑紫野市総合公園		
製品名	天狗の岩 遊具	図番	TEN008N
作成	1999 年 6 月	縮尺	1/100
設計・製作 株式会社 サトミ産業			

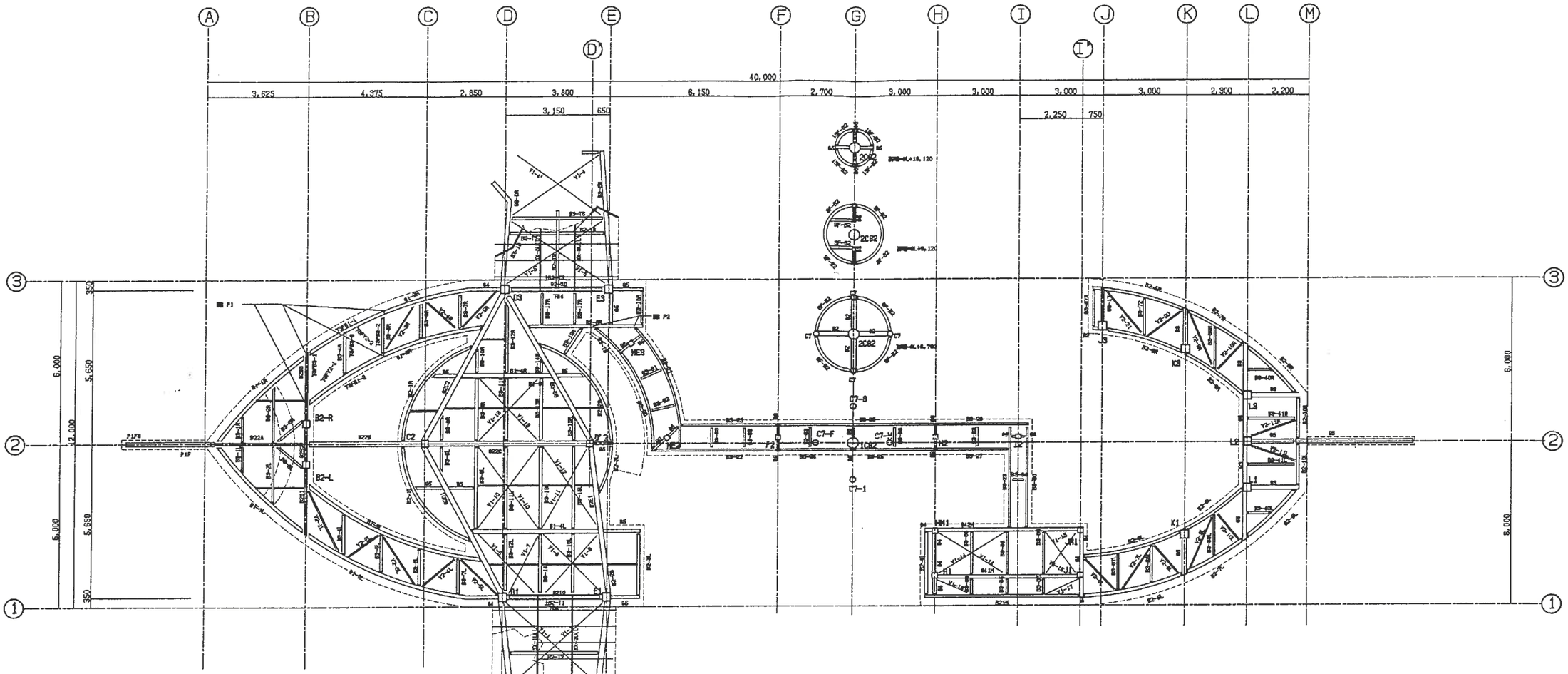

柱

記号	柱サイズ	1本の長さ(m)	本数	総長(m)	単位重量(kg)	総重量(kg)	備考
D1, E1, D3, E3	□-300X300X12	6.3	4	25.2	106.0	2,671.2	
J3, K1, K3 L1, L2, L3	□-300X300X9	4.16	6	24.96	80.6	2,011.776	
B2-R, B2-L	□-250X250X9	4.66	2	9.32	66.5	619.78	
C-2, D'2		10.86	2	21.72	66.5	1,444.38	
H1, J1, HM1, JM1	□-200X200X9	4.16	4	16.64	52.3	870.272	
F2, H2, I2 ME2, ME3	□-175X175X6	4.16	5	20.8	31.1	646.88	
1CG2	○-406.4φX12.7	6.860	1	6.860	123.0	843.780	
2CG2		7.960	1	7.960		979.080	
3CG2	○-216.3φX8.2	3.750	1	3.750	42.1	157.875	
C7-F, C7-H C7-1, C7-3		7.46	4	29.84	42.1	1,256.264	

筋違(P1) H-150X150X7X10

記号	1本の長さ(m)	本数	総長(m)	単位重量(kg)	総重量(kg)	備考
P1FU	3.564	1	3.564	31.1	110.840	溶接R
P1F	7.641	1	7.641	31.1	237.635	溶接R
P1	1.13	4	4.52	31.1	142.38	
P2	0.29	4	1.16	31.1	36.54	
				合計重量	533.547kg	
マスト1	4.692	2	9.384	15.0	140.760	139.8φX4.5
マスト2	7.597	2	15.194	19.8	300.841	165.2φX5
				合計重量	441.601kg	

大梁(G2) H-350X175X7X11

記号	1本の長さ(m)	本数	総長(m)	単位重量(kg)	総重量(kg)	備考
G2B1	2.145 m	1	2.145	49.4	105.963	
〃	0.375 m	1	0.375	49.4	18.525	
G2B2	0.250 m	1	0.250	49.4	12.350	
〃	0.990 m	1	0.990	49.4	48.906	
G2B3	0.375 m	1	0.375	49.4	18.525	
〃	2.145 m	1	2.145	49.4	105.963	
G2B9	3.268 m	1	3.268	49.4	161.439	
〃	0.875 m	1	0.875	49.4	43.225	
G2D1	0.751 m	1	0.751	49.4	37.099	
〃	4.555 m	1	4.555	49.4	225.017	
〃	0.759 m	1	0.759	49.4	37.495	
G2C2	0.751 m	1	0.751	49.4	37.099	
〃	4.329 m	1	4.329	49.4	213.852	
〃	0.985 m	1	0.985	49.4	48.659	
G2C	0.675 m	1	0.675	49.4	33.345	
〃	4.180 m	1	4.180	49.4	206.492	
〃	0.875 m	1	0.875	49.4	43.225	
G2D	0.650 m	1	0.650	49.4	32.110	
〃	2.180 m	1	2.180	49.4	107.692	
〃	0.650 m	1	0.650	49.4	32.110	
G2D	0.650 m	1	0.650	49.4	32.110	
〃	2.180 m	1	2.180	49.4	107.692	
〃	0.650 m	1	0.650	49.6	32.110	
G2E1	0.863 m	1	0.851	49.4	42.039	
〃	3.860 m	1	3.860	49.4	190.684	
〃	0.686 m	1	0.686	49.4	33.866	
G2D3	0.767 m	1	0.767	49.4	37.890	
〃	5.406 m	1	5.406	49.4	267.056	
G2	0.431 m	4	1.724	49.4	85.165	
〃	0.499 m	4	1.996	49.4	98.602	
				合計重量	2,496.327	

大梁(G1) H-450X200X9X14

記号	1本の長さ(m)	本数	総長(m)	単位重量(kg)	総重量(kg)	備考
G1-DL	8.267 m	1	8.267	74.9	619.198	
〃	0.652 m	1	0.652	74.9	48.835	
G1-EL	7.449 m	1	7.449	74.9	557.930	
〃	0.652 m	1	0.652	74.9	48.835	
				合計重量	1,274.798kg	

大梁(G3) H-300X150X6.5X9

記号	1本の長さ(m)	本数	総長(m)	単位重量(kg)	総重量(kg)	備考
G3-DR	3.024 m	1	3.024	36.7	110.981	
〃	0.853 m	1	0.853	36.7	31.305	
G3-ER	4.056 m	1	4.056	36.7	148.855	
〃	0.853 m	1	0.853	36.7	31.305	
G3	1.347 m	1	1.347	36.7	49.435	
〃	1.788 m	1	1.788	36.7	65.620	
〃	1.764 m	1	1.764	36.7	64.739	
〃	1.615 m	1	1.615	36.7	59.271	
〃	9.446 m	1	9.446	36.7	346.668	RXIII
〃	1.764 m	1	1.764	36.7	64.739	
〃	0.450 m	1	0.450	36.7	16.515	
〃	0.940 m	1	0.940	36.7	34.498	
〃	0.940 m	1	0.940	36.7	34.498	
〃	0.450 m	1	0.450	36.7	16.515	
〃	1.788 m	1	1.788	36.7	65.620	
〃	1.347 m	1	1.347	36.7	49.435	
〃	1.256 m	1	1.256	36.7	46.095	
				合計重量	1,236.094kg	

工事名	筑紫野市総合公園		
製品名	天蓋の組 鉄骨数量表(1)	図番	TEN009N
作成	1999 年 6 月	縮尺	

設計・製作 株式会社 サトミ産業

大梁(G4)　H-250X125X6X9

番号	1本の長さ(m)	本数	総長(m)	単位重量(kg)	重量(kg)	備考
G4	0.602 m	1	0.602	29.0	17.458	
〃	0.72 m	1	0.72	29.0	20.880	
〃	0.72 m	1	0.72	29.0	20.880	
〃	0.25 m	1	0.25	29.0	7.250	
G4-2H	0.700 m	1	0.700	29.0	20.300	
〃	3.63 m	1	3.63	29.0	105.270	
〃	0.700 m	1	0.700	29.0	20.300	
G4-1H	0.700 m	1	0.700	29.0	20.300	
〃	3.63 m	1	3.63	29.0	105.270	
〃	0.700 m	1	0.700	29.0	20.300	
G4	0.712 m	1	0.712	29.0	20.648	
〃	1.040 m	1	1.040	29.0	30.160	
〃	0.400 m	1	0.400	29.0	11.600	
〃	0.652 m	2	1.304	29.0	37.700	
				合計重量	458.316kg	

大梁(G5)　H-200X100X5.5X8

番号	1本の長さ(m)	本数	総長(m)	単位重量(kg)	重量(kg)	備考
G5	1.05 m	1	1.05	20.9	21.945	
〃	1.336 m	1	1.336	20.9	27.922	
〃	1.031 m	1	1.031	20.9	21.548	
〃	0.941 m	1	0.941	20.9	19.667	
〃	0.724 m	1	0.724	20.9	15.132	
〃	0.946 m	1	0.946	20.9	19.771	
〃	0.904 m	1	0.904	20.9	18.894	
〃	1.09 m	1	1.09	20.9	22.781	
〃	0.896 m	4	3.584	20.9	74.906	
〃	0.495 m	4	1.980	20.9	41.382	
〃	1.14 m	1	1.14	20.9	23.826	
				合計重量	307.774kg	

大梁(G6)　H-150X75X5X7

番号	1本の長さ(m)	本数	総長(m)	単位重量(kg)	重量(kg)	備考
G6	0.446 m	1	0.446	14.0	6.244	
〃	0.36 m	1	0.36	14.0	5.040	
〃	0.620 m	1	0.620	14.0	8.680	
〃	0.493 m	1	0.493	14.0	6.902	
〃	0.413 m	1	0.413	14.0	5.782	
〃	0.413 m	1	0.413	14.0	5.782	
〃	0.097 m	1	0.097	14.0	1.358	
〃	0.412 m	1	0.412	14.0	5.768	
〃	0.413 m	1	0.413	14.0	5.782	
〃	0.413 m	1	0.413	14.0	5.782	
〃	0.178 m	1	0.178	14.0	2.492	
〃	0.178 m	1	0.178	14.0	2.492	
				合計重量	62.104kg	

小梁(B1)　H-250X125X6X8

番号	1本の長さ(m)	本数	総長(m)	単位重量(kg)	重量(kg)	備考
B1-L,R	4.402 m	2	8.804	29.0	255.316	R形鋼
B1-2L,R	6.305 m	2	12.610	29.0	365.690	R形鋼
B1-3R	6.989 m	1	6.989	29.0	202.681	R形鋼
B1-3L	6.989 m	1	6.989	29.0	202.681	R形鋼
B1-4L	3.941 m	1	3.941	29.0	114.289	
〃	0.712 m	1	0.712	29.0	20.648	
B1-4R	0.901 m	1	0.901	29.0	26.129	
〃	1.417 m	1	1.417	29.0	41.093	
〃	0.899 m	1	0.899	29.0	26.071	
3FB1-1	3.017 m	1	3.017	29.0	87.493	R形鋼
3FB1-2	3.138 m	1	3.138	29.0	91.002	R形鋼
				合計重量	1,433.093Kg	

小梁(B2)　H-200X100X5.5X8

番号	1本の長さ(m)	本数	総長(m)	単位重量(kg)	重量(kg)	備考
B2-2A	3.158 m	1	3.158	20.9	66.002	
B2-1L	4.511 m	1	4.511	20.9	94.280	R形鋼
B2-1R	4.511 m	1	4.511	20.9	94.280	R形鋼
B2-T7	1.687 m	1	1.687	20.9	70.517	
B2-T8	1.687 m	1	1.687	20.9	70.517	
B2-3R	4.180 m	1	4.180	20.9	87.362	
B2-2R	4.769 m	1	4.769	20.9	99.679	R形鋼
B2-2L	1.817 m	1	1.817	20.9	37.975	R形鋼
B2-T2	3.283 m	1	3.283	20.9	68.615	
B2-T3	3.046 m	1	3.046	20.9	63.661	
B2-4L	2.318 m	1	3.658	20.9	48.446	
B2-5L	3.558 m	1	3.558	20.9	74.362	R形鋼
B2-6L	3.590 m	1	3.590	20.9	75.031	R形鋼
B2-7L	2.374 m	1	2.374	20.9	49.617	R形鋼
B2-8L	2.572 m	1	2.5726	20.9	53.755	R形鋼
B2-9L	2.478 m	1	2.478	20.9	51.790	R形鋼
B2-10L	1.530 m	1	1.530	20.9	31.977	
B2-10R	1.530 m	1	1.530	20.9	31.977	
B2-9R	2.478 m	1	2.478	20.9	51.790	R形鋼
B2-8R	2.572 m	1	2.572	20.9	53.755	R形鋼
B2-7R	2.374 m	1	2.374	20.9	49.617	R形鋼
B2-6R	2.768 m	1	2.768	20.9	57.851	R形鋼
B2-5R	2.930 m	1	2.930	20.9	61.237	R形鋼
6F-B2	1.844 m	4	7.376	20.9	154.158	R形鋼
9F-B2	1.529 m	4	6.116	20.9	127.824	R形鋼
13F-B2	0.898 m	4	3.592	20.9	75.072	R形鋼
B2-3L	2.305 m	1	2.305	20.9	48.175	
B2-T1	3.500 m	1	3.500	20.9	73.150	
B2-T5	3.500 m	1	3.500	20.9	73.150	
B2-1H	5.565 m	1	5.565	20.9	116.309	
B2-T4	2.400 m	1	2.400	20.9	50.160	
B2-T6	3.415 m	1	3.415	20.9	71.374	
B2	0.199 m	1	0.199	20.9	4.159	
〃	0.273 m	1	0.273	20.9	5.706	
				合計重量	2,243.330Kg	

小梁(B3)　H-150X75X5X7

番号	1本の長さ(m)	本数	総長(m)	単位重量(kg)	重量(kg)	備考
B3-1L	1.037 m	1	1.037	14.0	14.518	
B3-1R	1.037 m	1	1.037	14.0	14.518	
B3-2L	2.168 m	1	2.168	14.0	30.352	
B3-2R	2.168 m	1	2.168	14.0	30.352	
B3-4L	1.545 m	1	1.545	14.0	21.630	
B3-5L	1.441 m	1	1.441	14.0	20.174	
B3-6L	1.372 m	1	1.372	14.0	19.208	
B3-7L	1.326 m	1	1.326	14.0	18.564	
B3-4R	1.545 m	1	1.545	14.0	21.630	
B3-5R	1.441 m	1	1.441	14.0	20.174	
B3-6R	1.372 m	1	1.372	14.0	19.208	
B3-7R	1.326 m	1	1.326	14.0	18.564	
B3-8L	1.009 m	1	1.009	14.0	14.126	
B3-9L	3.055 m	1	3.055	14.0	42.770	
B3-11L	3.055 m	1	3.055	14.0	42.770	
B3-12L	2.172 m	1	2.172	14.0	30.408	
B3-14L	2.255 m	1	2.255	14.0	31.570	
B3-15L	3.055 m	1	3.055	14.0	42.770	
B3-16L	2.255 m	1	2.255	14.0	31.570	
B3-8R	1.009 m	1	1.009	14.0	14.126	
B3-9R	2.330 m	1	2.330	14.0	32.620	
B3-10R	0.984 m	1	0.984	14.0	13.776	
B3-11R	2.272 m	1	2.272	14.0	31.808	
B3-12R	2.773 m	1	2.773	14.0	38.822	
B3-13R	2.330 m	1	2.330	14.0	32.620	
B3-14R	0.581 m	1	0.581	14.0	8.134	
B3-15R	0.978 m	1	0.978	14.0	13.692	
B3-17R	1.192 m	2	2.384	14.0	33.376	
B3-18R	1.230 m	1	1.230	14.0	17.220	
B3-19R	1.157 m	1	1.157	14.0	16.198	
B3-19	1.241 m	1	1.241	14.0	17.374	R形鋼
B3-20	3.814 m	1	3.814	14.0	53.396	R形鋼
B3-21	4.868 m	1	4.868	14.0	68.152	R形鋼
B3-22	4.368 m	1	4.368	14.0	61.152	
B3-23	3.468 m	1	3.468	14.0	48.552	
B3-24	2.605 m	1	2.605	14.0	36.470	
B3-25	2.905 m	1	2.905	14.0	40.670	
B3-26	5.605 m	1	5.605	14.0	78.470	
B3-27	2.593 m	1	2.593	14.0	36.302	
B3-28	3.303 m	1	3.303	14.0	46.242	
B3-29	3.753 m	1	3.753	14.0	52.542	
B3-30	3.753 m	1	3.753	14.0	52.542	
B3-31	0.896 m	1	0.896	14.0	12.544	
B3-32	0.896 m	1	0.896	14.0	12.544	
B3-33	0.83 m	1	4.150	14.0	58.100	
B3-34	0.530 m	1	0.530	14.0	7.420	
B3-35	0.593 m	3	1.779	14.0	24.906	
B3-36	1.582 m	3	4.746	14.0	66.444	
B3-37L	1.376 m	1	1.376	14.0	19.264	
B3-38L	1.429 m	1	1.429	14.0	20.006	
B3-39L	1.633 m	1	1.633	14.0	22.862	
B3-40L	0.960 m	1	0.960	14.0	13.440	
B3-41L	1.783 m	1	1.783	14.0	25.102	
B3-37R	1.366 m	1	1.366	14.0	19.124	
B3-38R	1.413 m	1	1.413	14.0	19.782	
B3-39R	1.633 m	1	1.633	14.0	22.862	
B3-40R	0.960 m	1	0.960	14.0	13.440	
B3-41R	1.783 m	1	1.783	14.0	25.102	
					(1,712.074)	

小梁(B3)　H-150X75X5X7

番号	1本の長さ(m)	本数	総長(m)	単位重量(kg)	重量(kg)	備考
B3-3L	1.110 m	1	1.110	14.0	15.540	
B3-13L	3.055 m	1	3.055	14.0	42.770	
B3-3R	1.110 m	1	1.110	14.0	15.540	
3FB3-1	1.451 m	1	1.451	14.0	20.314	
3FB3-2	1.270 m	1	1.270	14.0	17.780	
3FB3-3	1.368 m	1	1.368	14.0	19.124	
3FB1-1	0.928 m	1	3.018	14.0	42.252	R形鋼
3FB1-2	3.138 m	1	3.138	14.0	43.932	R形鋼
					(217.252)	
					(1,712.074)	
				合計重量	1,929.326kg	

小梁(B4)　H-300X300X10X15

番号	1本の長さ(m)	本数	総長(m)	単位重量(kg)	重量(kg)	備考
B4	3.480 m	2	6.960	93.0	647.280kg	

小梁(FV)　L-65X65X6

番号	1本の長さ(m)	本数	総長(m)	単位重量(kg)	重量(kg)	備考
3FV2-1	2.271 m	1	2.271	5.91	13.422	
3FV2-1	2.271 m	1	2.271	5.91	13.422	
				合計重量	21.046kg	

工事名	筑紫野市総合公園		
製品名	天井の組 鉄骨数量表(2)	図番	TEN010N
作成	1999 年 6 月	縮尺	

設計・製作　株式会社 サトミ産業

ブレース(V1)　　丸鋼 16φ

番号	1本の長さ(m)	本数	総長さ(m)	単位重量(kg)	総重量(kg)	備考
V1-1	4.381 m	2	8.762	1.58	13.844	
V1-2	3.898 m	2	7.796	1.58	12.316	
V1-3	3.012 m	1	3.012	1.58	4.758	
V1-3'	3.375 m	1	3.375	1.58	5.333	
V1-4	3.890 m	1	3.890	1.58	6.146	
V1-4'	3.895 m	1	3.895	1.58	6.154	
V1-5	4.203 m	1	4.203	1.58	6.641	
V1-5'	4.215 m	1	4.215	1.58	6.660	
V1-6	3.085 m	1	3.085	1.58	4.874	
V1-7	2.430 m	1	2.430	1.58	3.839	
V1-8	3.057 m	1	3.057	1.58	4.830	
V1-9	3.001 m	1	3.001	1.58	4.742	
V1-10	3.702 m	2	7.404	1.58	11.698	
V1-11	3.361 m	1	3.361	1.58	5.310	
V1-12	3.633 m	1	3.633	1.58	5.740	
V1-13	3.140 m	2	6.280	1.58	9.922	
V1-14	2.770 m	2	5.540	1.58	8.753	
V1-15	1.836 m	2	3.672	1.58	5.802	
V1-16	1.140 m	1	1.140	1.58	1.801	
V1-17	1.150 m	1	1.150	1.58	1.817	
				合計重量	130.982Kg	

ブレース(V2)　2L-65X65X6

番号	1本の長さ(m)	本数	総長さ(m)	単位重量(kg)	総重量(kg)	備考
V2-1L	2.401 m	2	4.802	5.91	28.380	
V2-2L	1.448 m	2	2.896	5.91	17.116	
V2-3L	2.115 m	2	4.230	5.91	25.000	
V2-4L	1.486 m	2	2.972	5.91	17.564	
V2-5L	1.736 m	2	3.472	5.91	20.520	
V2-3R	2.115 m	2	4.230	5.91	25.000	
V2-4R	1.486 m	2	2.972	5.91	17.564	
V2-5R	1.736 m	2	3.472	5.91	20.520	
V2-6L	1.635 m	2	3.270	5.91	19.324	
V2-7L	1.894 m	2	3.788	5.91	22.388	
V2-8L	1.393 m	2	2.786	5.91	16.466	
V2-9L	2.084 m	2	4.168	5.91	24.632	
V2-10L	1.265 m	2	2.530	5.91	14.952	
V2-6R	2.010 m	2	4.020	5.91	23.758	
V2-7R	1.585 m	2	3.170	5.91	18.734	
V2-9R	2.084 m	2	4.168	5.91	24.632	
V2-10R	1.265 m	2	2.530	5.91	14.952	
V2-11L	1.629 m	2	3.258	5.91	19.254	
V2-11R	1.629 m	2	3.258	5.91	19.254	
				合計重量	390.010Kg	

柱　　O-89.1φX4.2

番号	1本の長さ(m)	本数	総長さ(m)	単位重量(kg)	総重量(kg)	備考
NO-1	4.904 m	2	9.808	8.79	86.212	RBIIIホ-ル
NO-2	4.667 m	2	9.334	8.79	82.045	RBIIIホ-ル
NO-3	4.482 m	2	8.964	8.79	78.794	RBIIIホ-ル
NO-4	4.347 m	2	8.694	8.79	76.420	RBIIIホ-ル
NO-5	4.256 m	2	8.512	8.79	74.820	RBIIIホ-ル
NO-6	4.202 m	2	8.404	8.79	73.871	RBIIIホ-ル
NO-7	4.178 m	2	8.356	8.79	73.432	RBIIIホ-ル
NO-8	4.177 m	2	8.354	8.79	73.432	RBIIIホ-ル
NO-9	4.175 m	10	41.75	8.79	366.983	RBIIIホ-ル
NO-10	3.672 m	6	22.032	8.79	193.681	RBIIIホ-ル
NO-11	3.677 m	2	7.354	8.79	64.642	RBIIIホ-ル
NO-12	3.697 m	2	7.394	8.79	64.993	RBIIIホ-ル
NO-13	3.735 m	2	7.47	8.79	65.681	RBIIIホ-ル
NO-14	3.793 m	2	7.586	8.79	66.681	RBIIIホ-ル
NO-15	3.866 m	2	7.732	8.79	67.964	RBIIIホ-ル
NO-16	3.988 m	2	7.976	8.79	70.109	RBIIIホ-ル
				合計重量	1,612.088Kg	

ネダ(V2)　□-75X45X2.3

番号	1本の長さ(m)	本数	総長さ(m)	単位重量(kg)	総重量(kg)	備考
BX-1U	3.195 m	1	3.195	4.06	12.972	
BX-2U	3.195 m	1	3.195	4.06	12.972	
BX-3U	2.990 m	1	2.990	4.06	12.139	
BX-4U	4.117 m	1	4.117	4.06	16.715	
BX-5U	1.866 m	1	1.866	4.06	7.576	
BX-6U	1.708 m	1	1.708	4.06	6.934	
BX-7U	2.757 m	1	2.757	4.06	11.193	
BX-8U	2.250 m	1	2.250	4.06	9.135	
BX-9U	2.400 m	1	2.400	4.06	9.744	
BX-1L	3.195 m	1	3.195	4.06	12.972	
BX-2L	3.195 m	1	3.195	4.06	12.972	
BX-3L	2.990 m	1	2.990	4.06	12.139	
BX-4L	3.917 m	1	3.917	4.06	15.903	
BX-5L	1.866 m	1	1.866	4.06	7.576	
BX-6L	1.708 m	1	1.708	4.06	6.934	
BX-7L	2.757 m	1	2.757	4.06	11.193	
BX-8L	2.250 m	1	2.250	4.06	9.135	
BX-9L	2.400 m	1	2.400	4.06	9.744	
BX-10	2.580 m	1	2.580	4.06	10.475	
				合計重量	208.423Kg	

番号	1本の長さ(m)	本数	総長さ(m)	単位重量(kg)	総重量(kg)	備考

工事名	筑紫野市総合公園		
製品名	天井ノ部 鉄骨製造図(3)	図番	TEN011N
作成	1999 年 6 月	縮尺	
設計・製作	株式会社 サトミ産業		

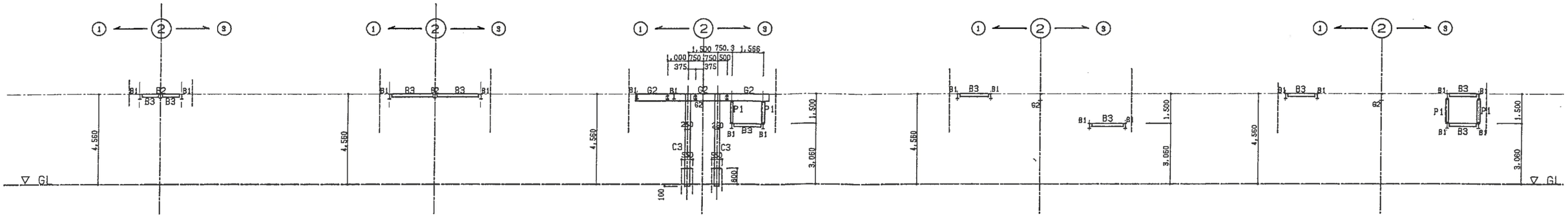

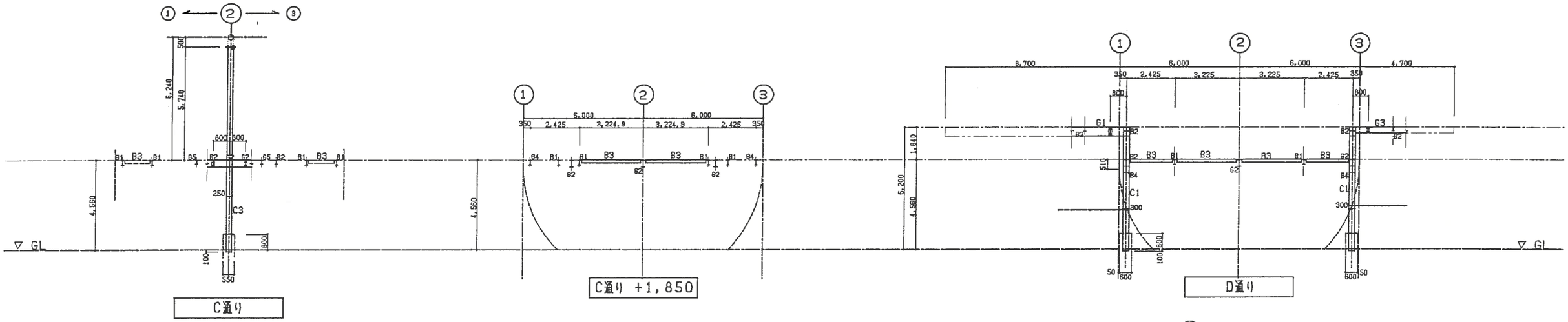

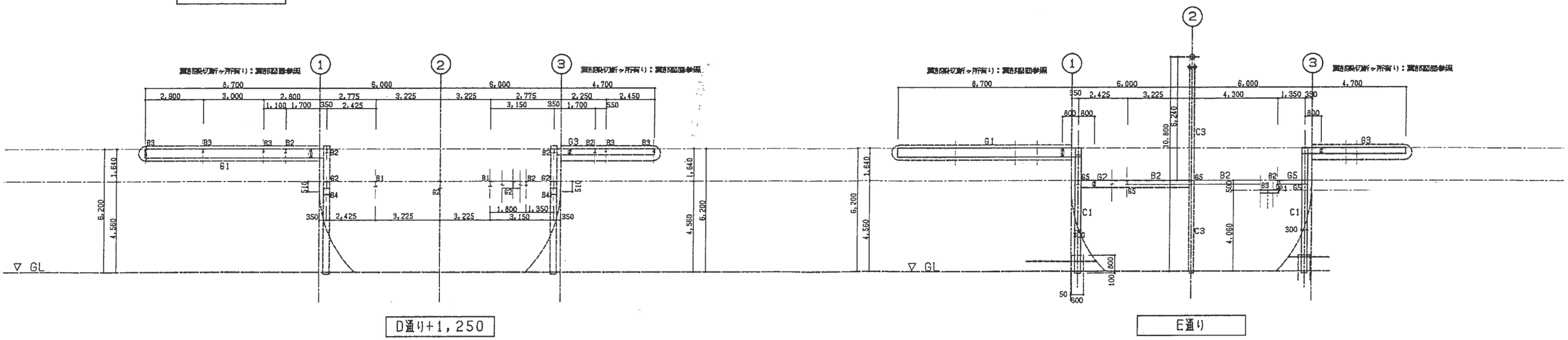

工事名	筑紫野市総合公園		
製品名	天端水路 躯体図(1)	図番	TEN012N
作成	1999 年 6 月	縮尺	1/100

設計・製作 株式会社 サトミ産業

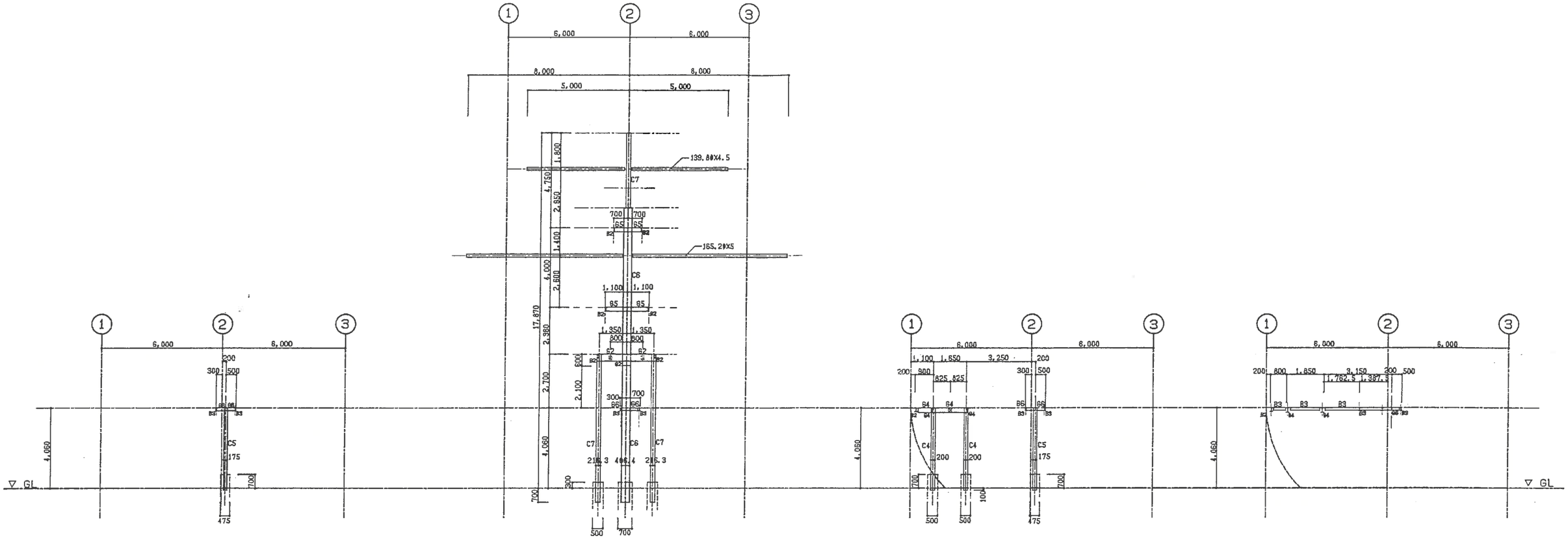

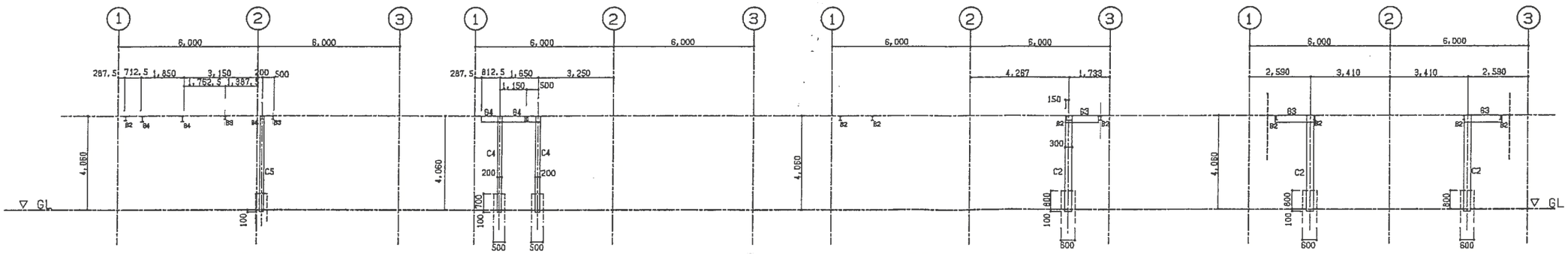

工事名	筑紫野市総合公園		
製品名	天端水路 構造図(2)	図番	TEN013N
作成	1999 年 6 月	縮尺	1/100
設計・製作 株式会社 サトミ産業			

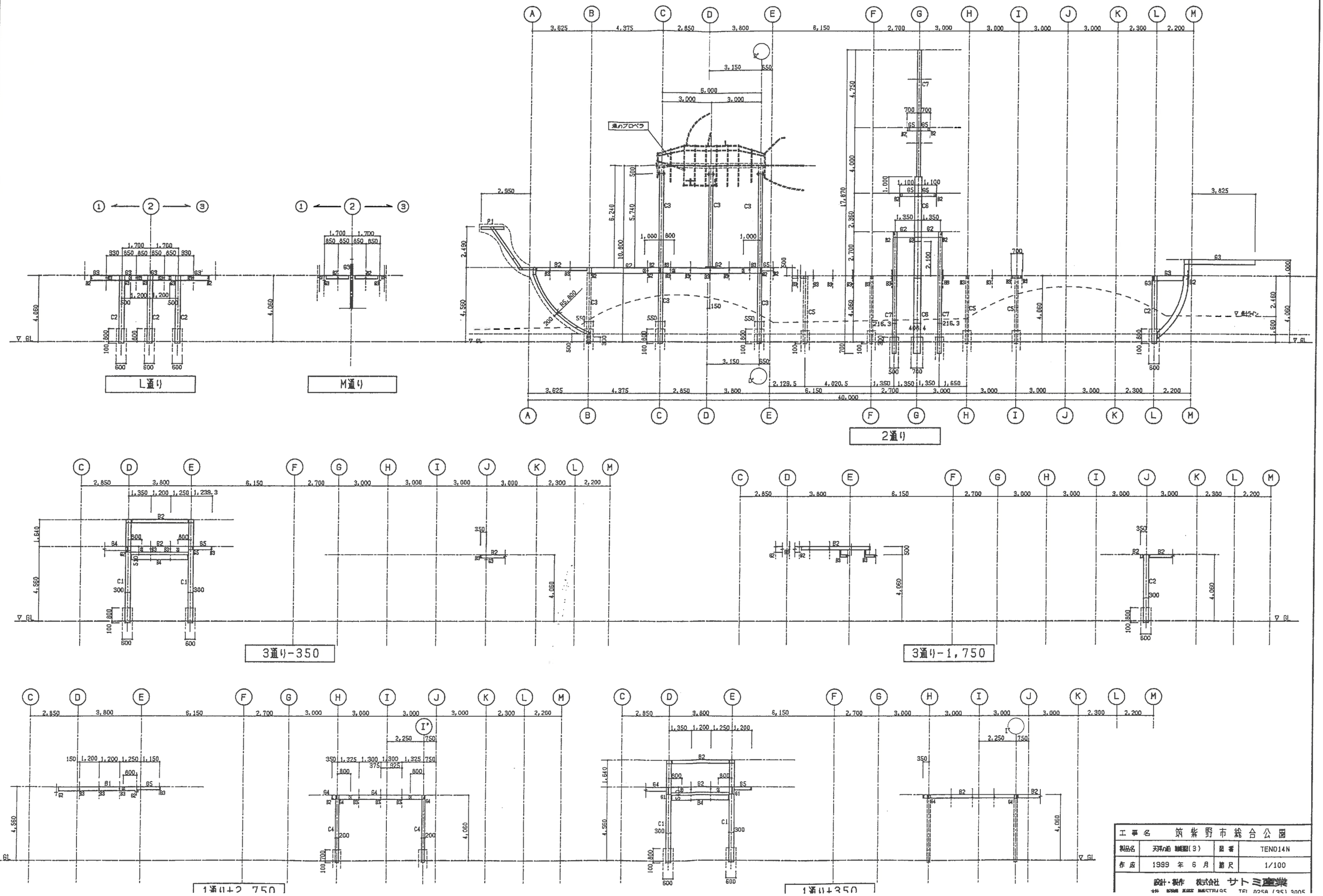

工事名	筑紫野市総合公園		
製図名	天井/屋根伏図(3)	図番	TEND14N
作成	1999 年 6 月	縮尺	1/100

設計・製作 株式会社 サトミ産業

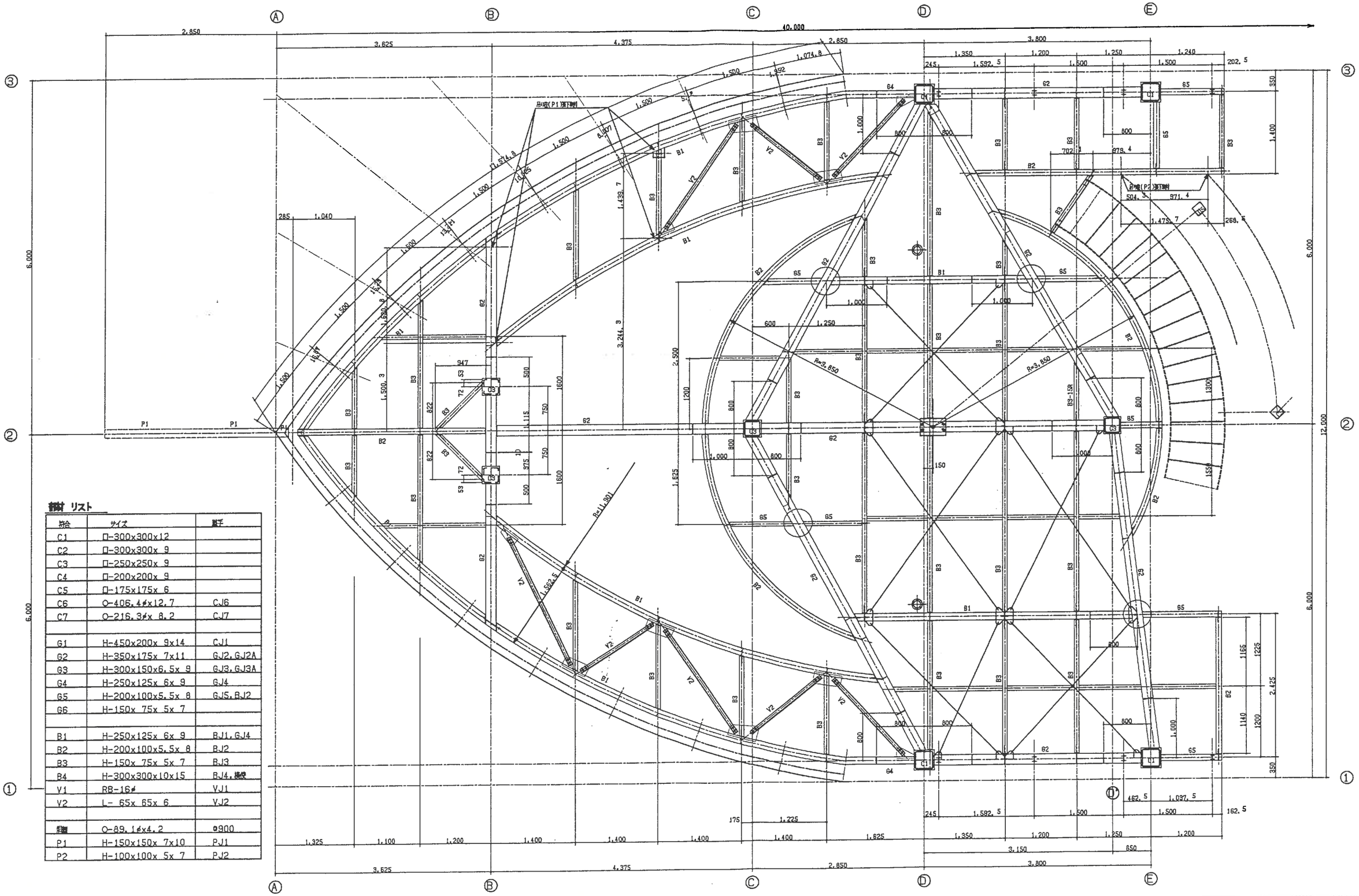

部材 リスト

符合	サイズ	備考
C1	□-300x300x12	
C2	□-300x300x 9	
C3	□-250x250x 9	
C4	□-200x200x 9	
C5	□-175x175x 6	
C6	○-406.4φx12.7	CJ6
C7	○-216.3φx 8.2	CJ7
G1	H-450x200x 9x14	CJ1
G2	H-350x175x 7x11	GJ2,GJ2A
G3	H-300x150x6.5x 9	GJ3,GJ3A
G4	H-250x125x 6x 9	GJ4
G5	H-200x100x5.5x 8	GJ5,BJ2
G6	H-150x 75x 5x 7	
B1	H-250x125x 6x 9	BJ1,GJ4
B2	H-200x100x5.5x 8	BJ2
B3	H-150x 75x 5x 7	BJ3
B4	H-300x300x10x15	BJ4,横梁
V1	RB-16φ	VJ1
V2	L- 65x 65x 6	VJ2
柱脚	○-89.1φx4.2	●900
P1	H-150x150x 7x10	PJ1
P2	H-100x100x 5x 7	PJ2

工事名	筑紫野市総合公園		
製図名	天羽の船 基礎詳細図(1)	図番	TEN015N
作成	1999 年 6 月	縮尺	1/30

設計・製作 株式会社 サトミ産業

部材リスト

符合	サイズ	鉄骨
C1	□-300x300x12	
C2	□-300x300x 9	
C3	□-250x250x 9	
C4	□-200x200x 9	
C5	□-175x175x 6	
C6	O-406.4φx12.7	CJ6
C7	O-216.3φx 8.2	CJ7
G1	H-450x200x 9x14	CJ1
G2	H-350x175x 7x11	GJ2,GJ2A
G3	H-300x150x6.5x 9	GJ3,GJ3A
G4	H-250x125x 6x 9	GJ4
G5	H-200x100x5.5x 8	GJ5,BJ2
G6	H-150x 75x 5x 7	
B1	H-250x125x 6x 9	BJ1,GJ4
B2	H-200x100x5.5x 8	BJ2
B3	H-150x 75x 5x 7	BJ3
B4	H-300x300x10x15	BJ4,縦枠
V1	RB-16φ	VJ1
V2	L- 65x 65x 6	VJ2
手摺	O-89.1φx4.2	▯900
P1	H-150x150x 7x10	PJ1
P2	H-100x100x 5x 7	PJ2

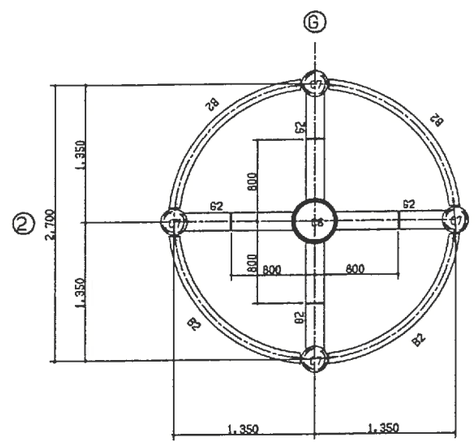

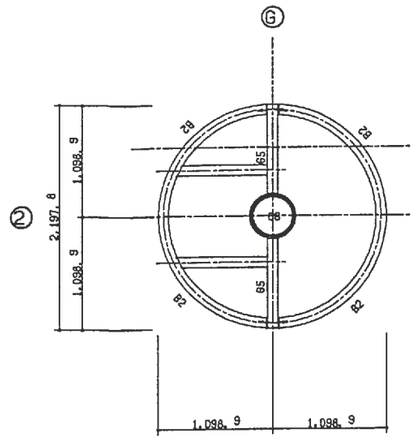

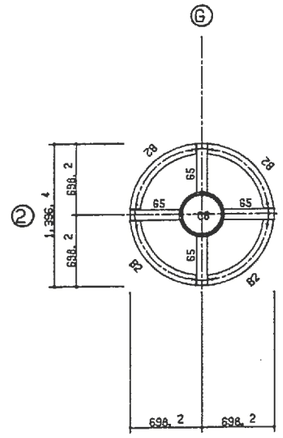

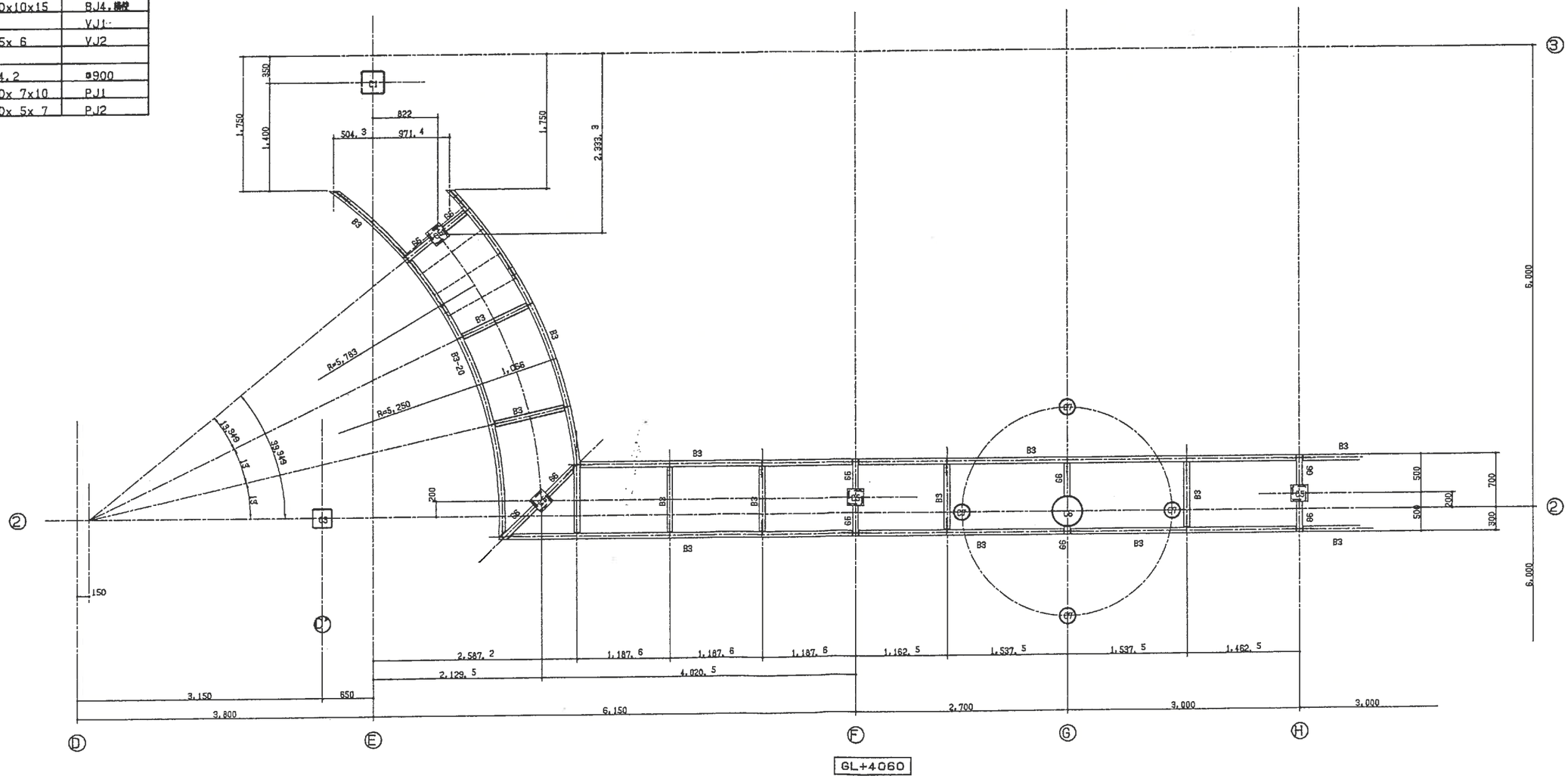

工事名	筑紫野市総合公園		
製品名	天神の岩 製作詳細図(2)	図番	TEN016N
作成	1999 年 6 月	縮尺	1/30

設計・製作 株式会社 サトミ産業

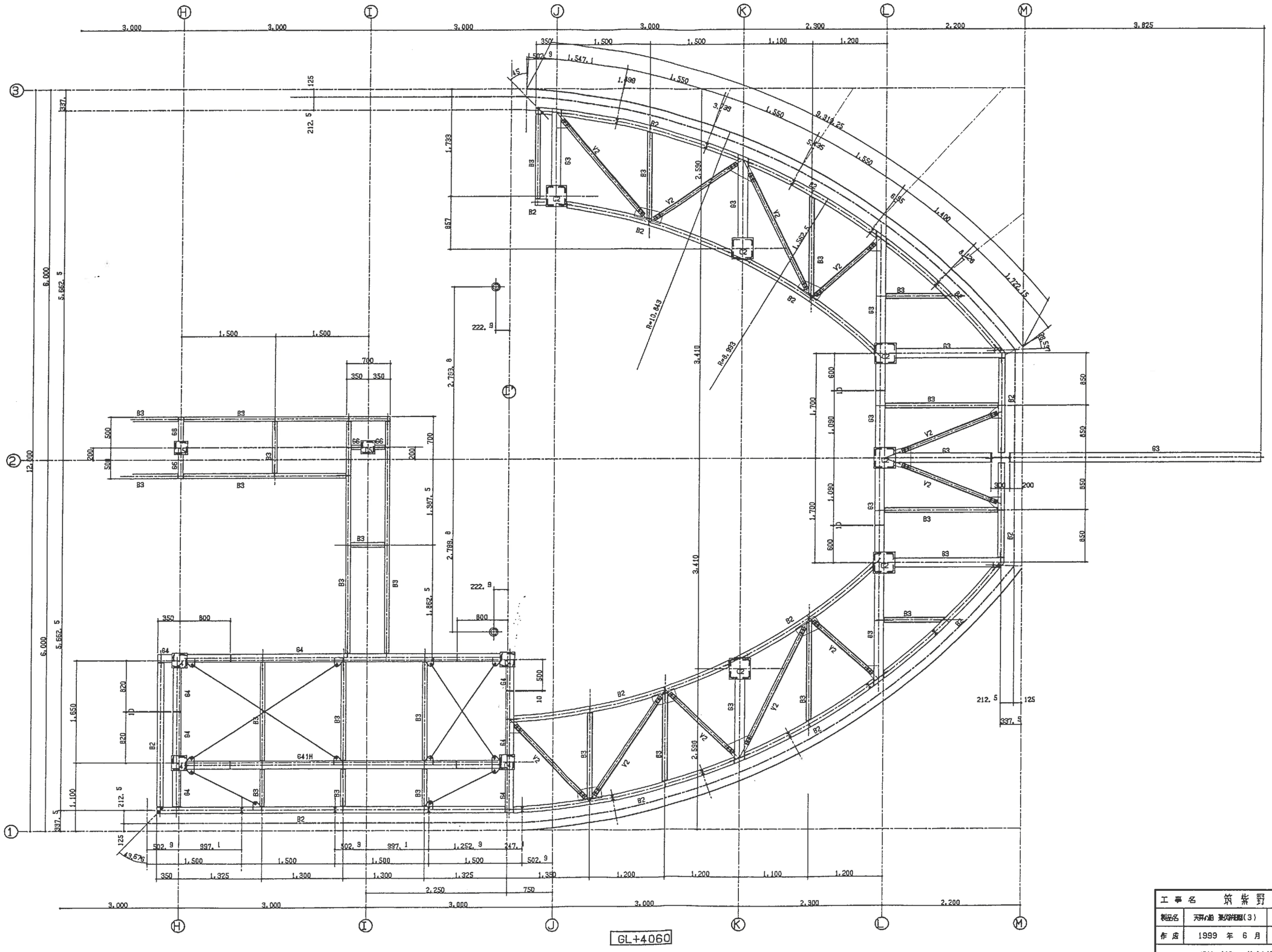

工事名	筑紫野市総合公園		
製図名	天井小梁 実施詳細図(3)	図番	TEN017N
作成	1999 年 6 月	縮尺	1/30

設計・製作 株式会社 サトミ産業

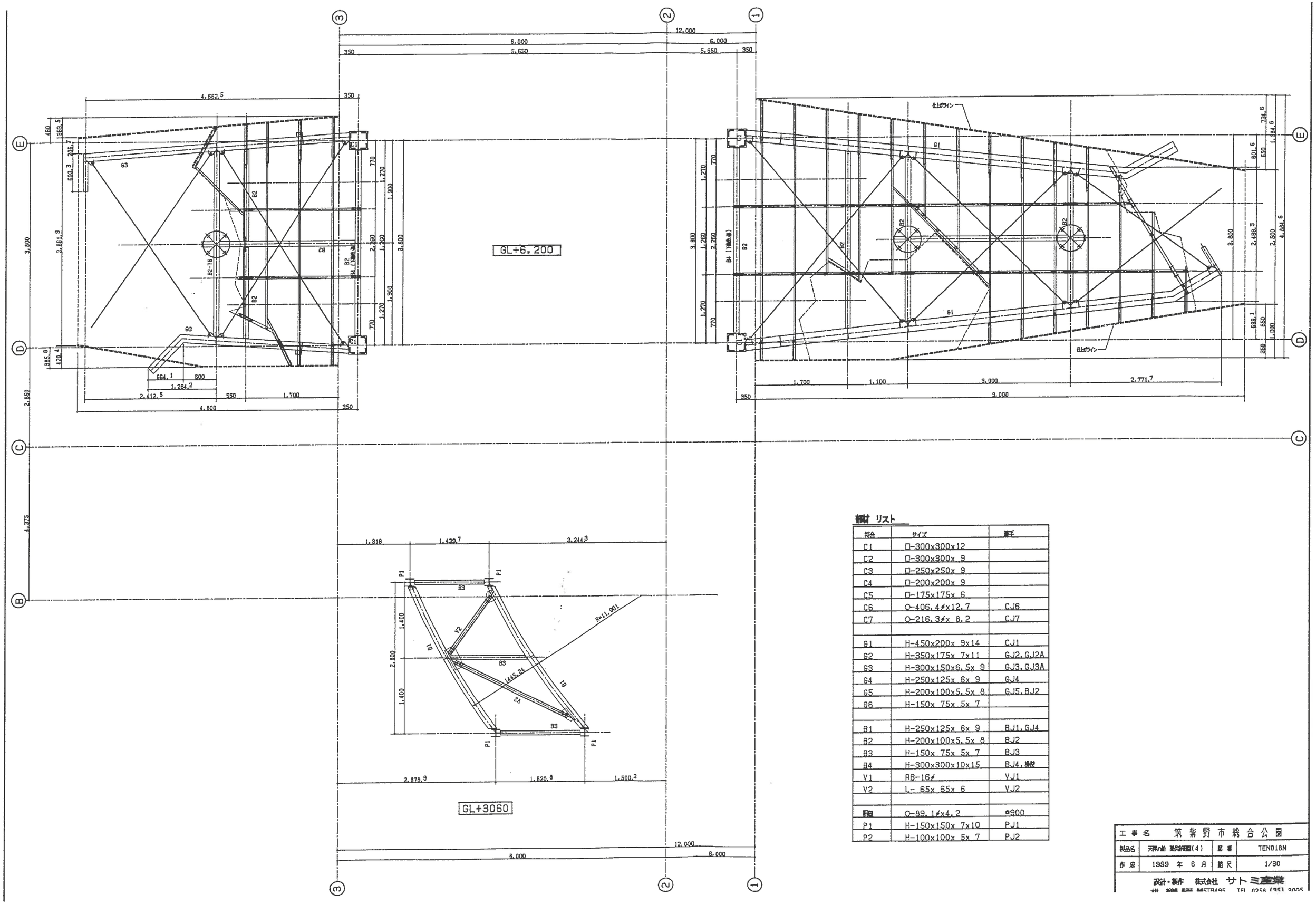

材料 リスト

符合	サイズ	備考
C1	□-300x300x12	
C2	□-300x300x 9	
C3	□-250x250x 9	
C4	□-200x200x 9	
C5	□-175x175x 6	
C6	○-406.4φx12.7	CJ6
C7	○-216.3φx 8.2	CJ7
G1	H-450x200x 9x14	CJ1
G2	H-350x175x 7x11	GJ2,GJ2A
G3	H-300x150x6.5x 9	GJ3,GJ3A
G4	H-250x125x 6x 9	GJ4
G5	H-200x100x5.5x 8	GJ5,BJ2
G6	H-150x 75x 5x 7	
B1	H-250x125x 6x 9	BJ1,GJ4
B2	H-200x100x5.5x 8	BJ2
B3	H-150x 75x 5x 7	BJ3
B4	H-300x300x10x15	BJ4,柱脚
V1	RB-16φ	VJ1
V2	L- 65x 65x 6	VJ2
屋根	○-89.1φx4.2	@900
P1	H-150x150x 7x10	PJ1
P2	H-100x100x 5x 7	PJ2

工事名	筑紫野市総合公園		
製品名	天蓋の組 製作詳細図(4)	図番	TEN018N
作成	1999 年 6 月	縮尺	1/30

設計・製作 株式会社 サトミ産業

※共通事項

○Lは首下必要長を2．5捨3入して求めた
　トルシア型ボルト長さを示す。

○接部材差1をえる場合は
　フィラープレートを用いる。

○穴記号は下図による。

- M16
- M20
- M24

CJ6　O-406.4Φ×12.7

C6

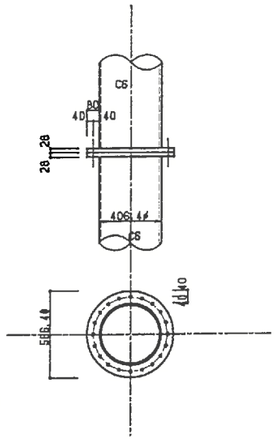

PL-28
HTB 20-M24 L=95

CJ7　O-216.3Φ×8.2

C7

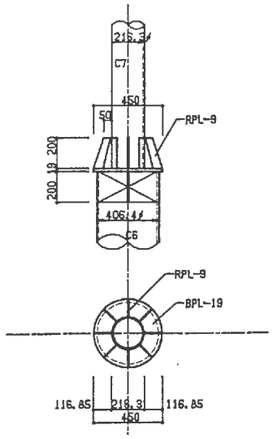

GJ1　H-450X200X9X14

G1

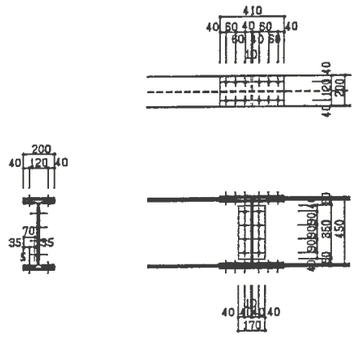

2FPL-12 4FPL-12
HTB 24-M20 L=70

2WPL-6
HTB 8-M20 L=50

GJ2　H-350X175X7X11

G2

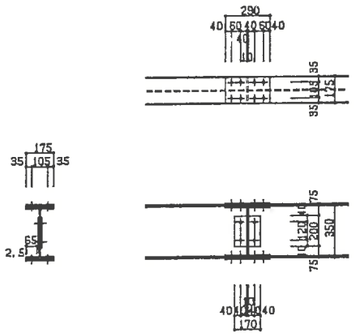

2FPL-9 4FPL-9
HTB 16-M20 L=60

2WPL-9
HTB 4-M20 L=55

GJ2A　H-350X175X7X11

G2

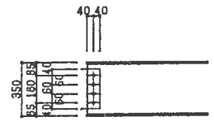

6PL-12
HTB 4-M20 L=50

GJ3　H-300X150X6.5X9

G3

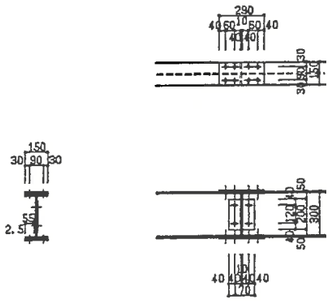

2FPL-9 4FPL-9
HTB 16-M20 L=60

2WPL-6
HTB 4-M20 L=50

GJ3A　H-300X150X6.5X9

G3

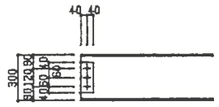

6PL-9
HTB 3-M20 L=45

GJ4　H-250X125X6X9

G4・B1

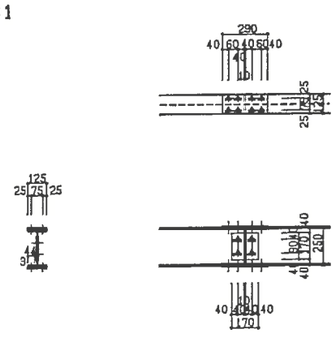

2FPL-9 4FPL-9
HTB 16-M16 L=50

2WPL-6
HTB 4-M16 L=45

GJ5　H-200X100X5.5X8

G5

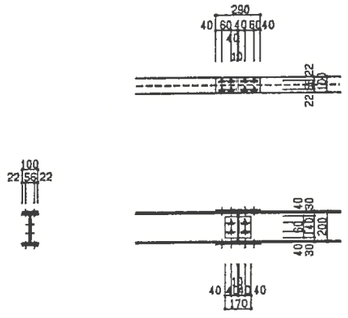

2FPL-12
HTB 16-M16 L=45

2WPL-6
HTB 4-M16 L=45

工事名	筑紫野市総合公園		
製品名	天井小梁 鉄骨平面図(1)	図番	TEN019N
作成	1999 年 6 月	縮尺	1/20

設計・製作　株式会社 サトミ産業

BJ1 H-250X125X6X9

B1

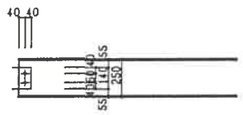

GPL-9
HTB 2-M20 L=45

BJ2 H-200X100X5.5X8

G5・B2

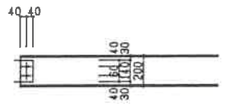

GPL-9
HTB 2-M20 L=45

BJ3 H-150X75X5X7

B3

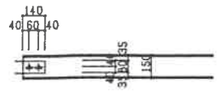

GPL-6
HTB 2-M16 L=35

BJ4 H-300X300X10X15 横使い

B4

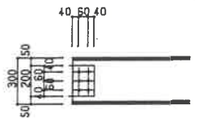

GPL-12
HTB 6-M20 L=50

VJ1 水平ブレース 16Φ

V1

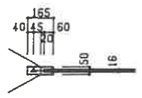

GPL-6
HTB 1-M16 L=35

VJ2 水平ブレース L-65X65X6

V2

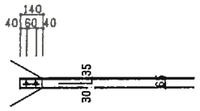

GPL-6
HTB 2-M16 L=35

PJ1 H-150X150X7X10

P1

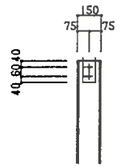

GPL-9
HTB 2-M20 L=45

PJ2 H-100X100X5X7

P2

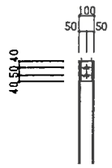

GPL-6
HTB 2-M16 L=35

工事名	筑紫野市総合公園		
製品名	天神の船 遊ぶ子型(2)	図番	TEN020N
作成	1999 年 6 月	縮尺	1/20

設計・製作 株式会社 サトミ産業

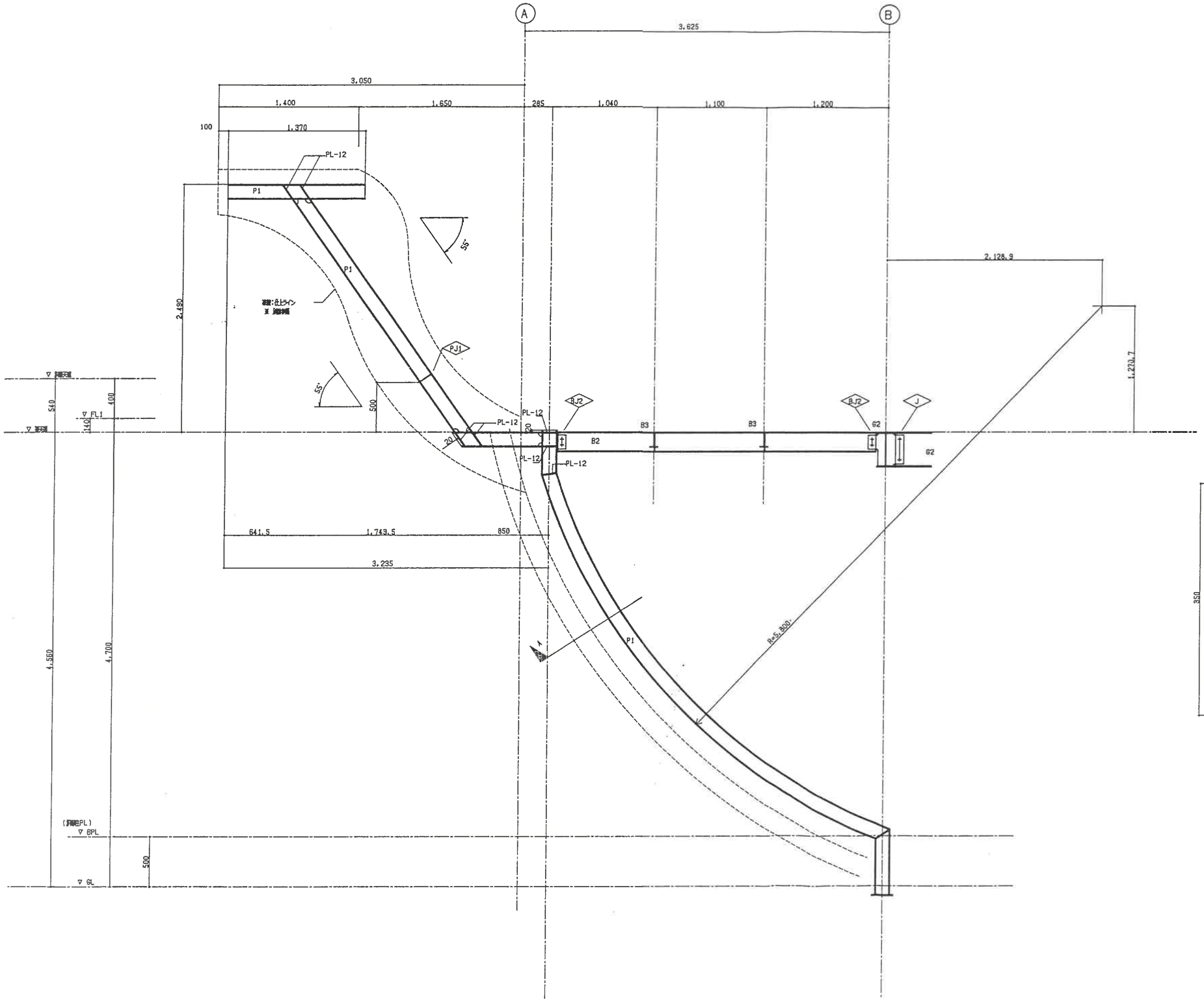

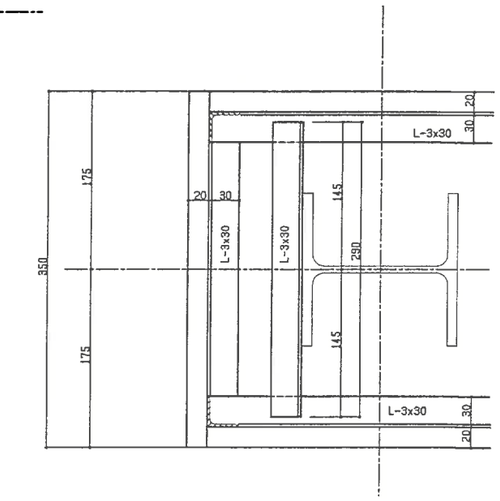

A 断面 S=1/3

工事名	筑紫野市総合公園		
製品名	天神小路 総合案内図	図番	TEN021N
作成	1999 年 6 月	縮尺	1/20
設計・製作 株式会社 サトミ産業			

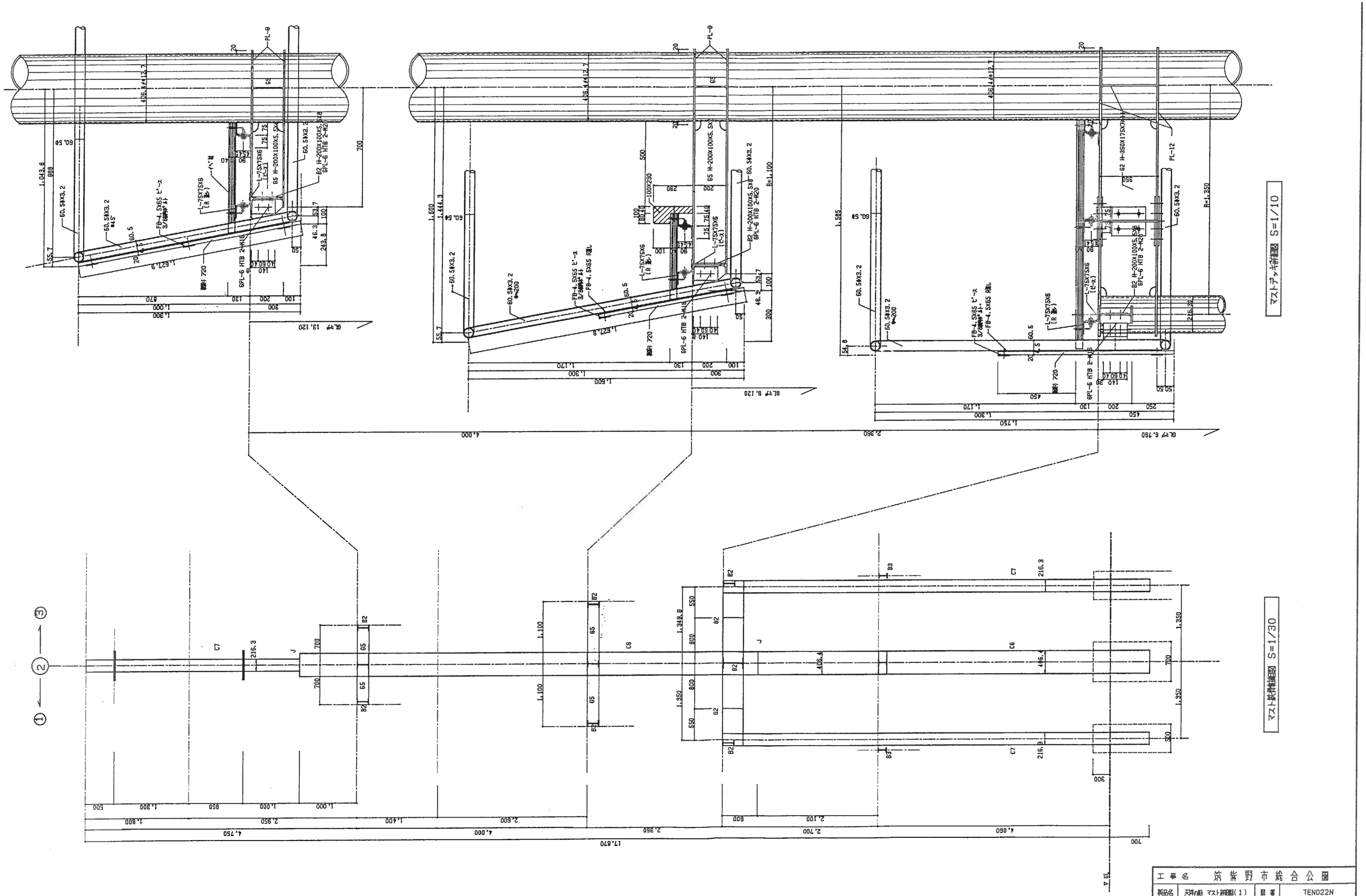

工事名	筑紫野市総合公園		
製品名	天神山 マスト詳細図(1)	図番	TEN022N
作成	1999 年 6 月	縮尺	別 示
設計・製作 株式会社 サトミ産業			

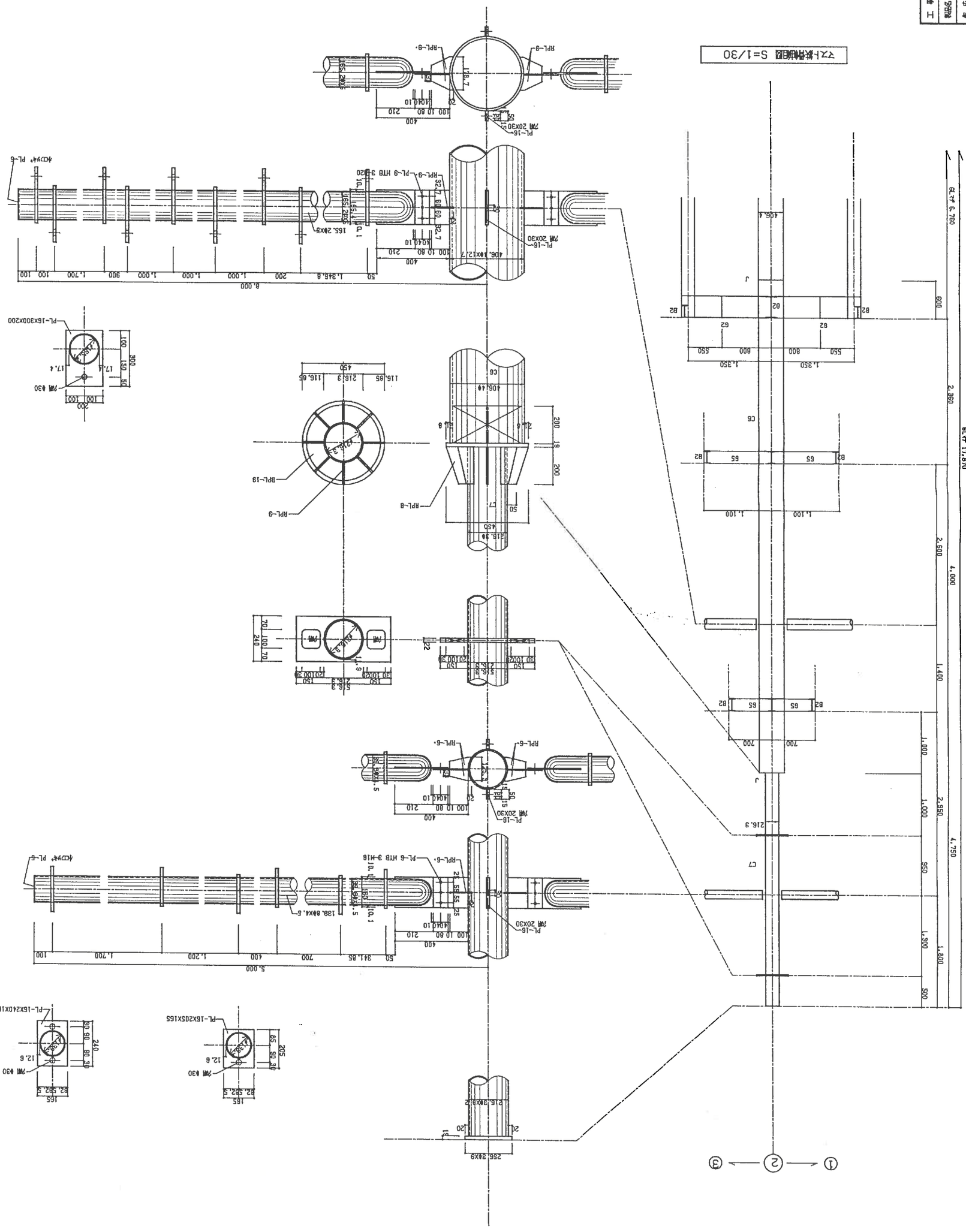
ヌスト基礎図 S=1/30
ヌスト詳細図 S=1/10
ヌスト内部詳細図 S=1/10
BL+17,870
TEN023N
サトミ産業株式会社

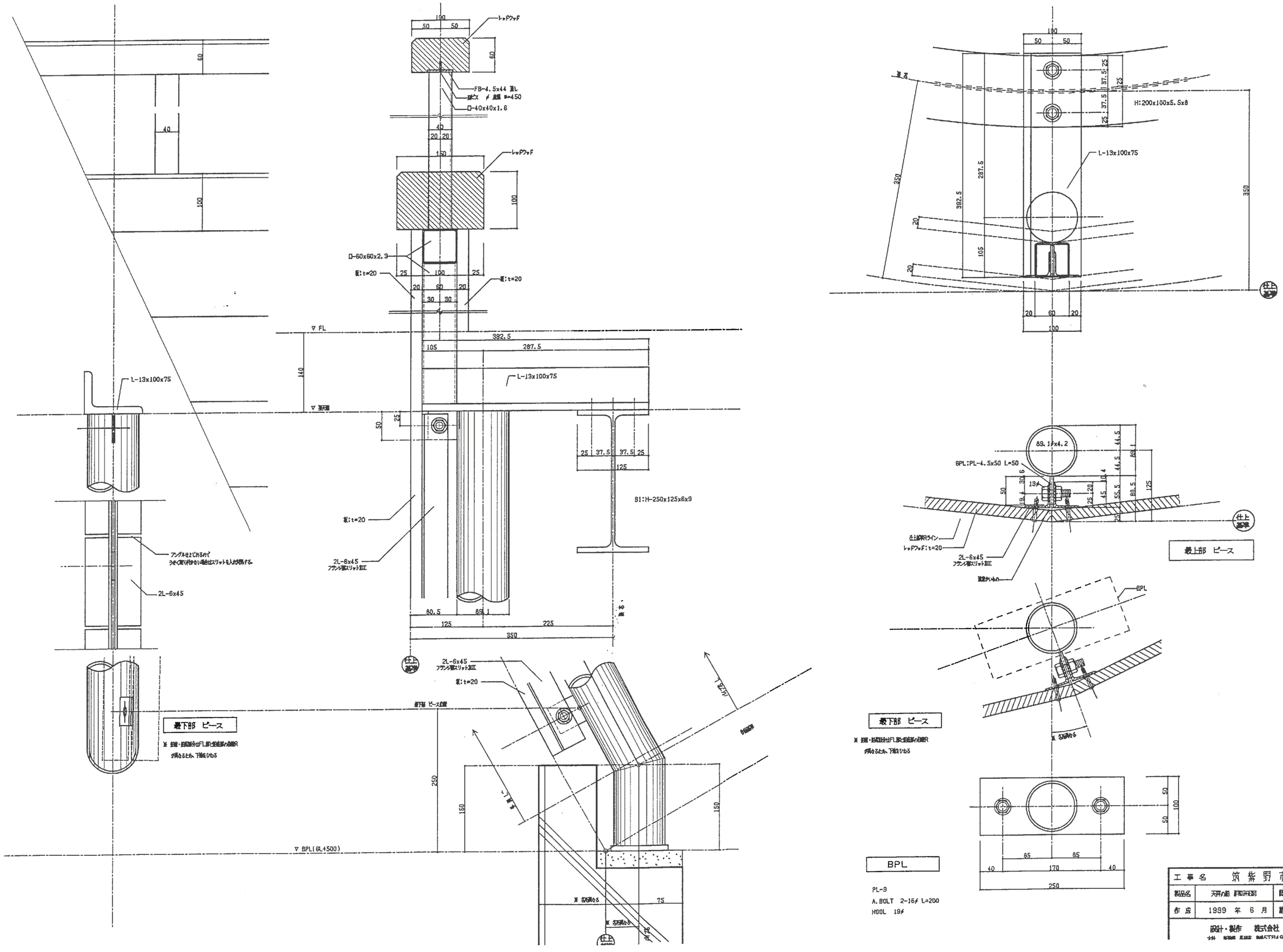

工事名	筑紫野市総合公園		
製品名	天神山 [illegible]	図番	TEN024N
作成	1999 年 6 月	縮尺	図示
設計・製作	株式会社 サトミ産業		

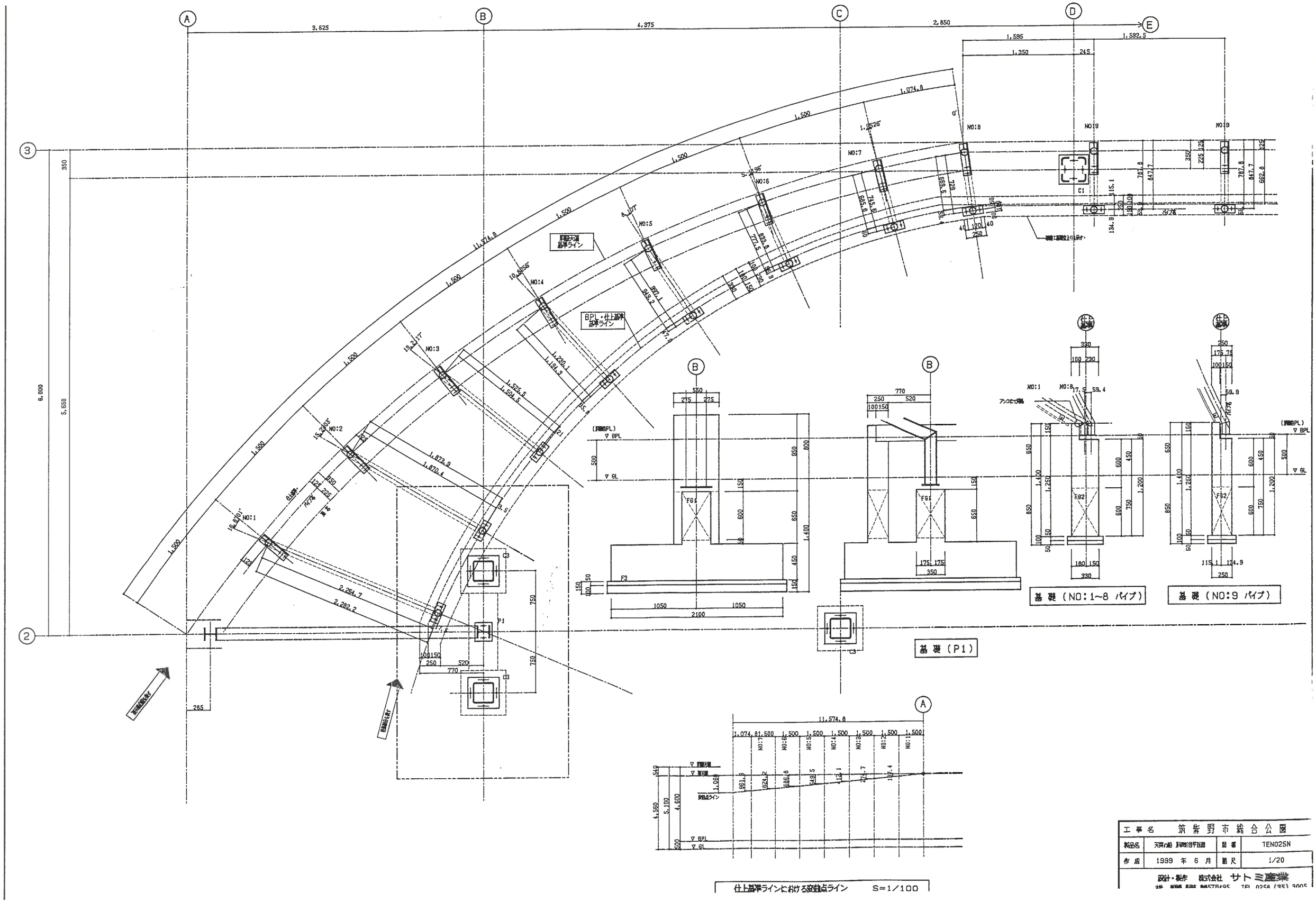

工事名	筑紫野市総合公園		
製品名	天狗の鼻 遊具詳細図	図番	TEN025N
作成	1999 年 6 月	縮尺	1/20

設計・製作 株式会社 サトミ産業

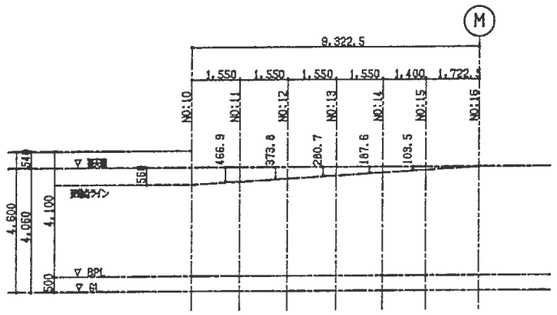

仕上基準ラインにおける変曲点ライン　S=1/100

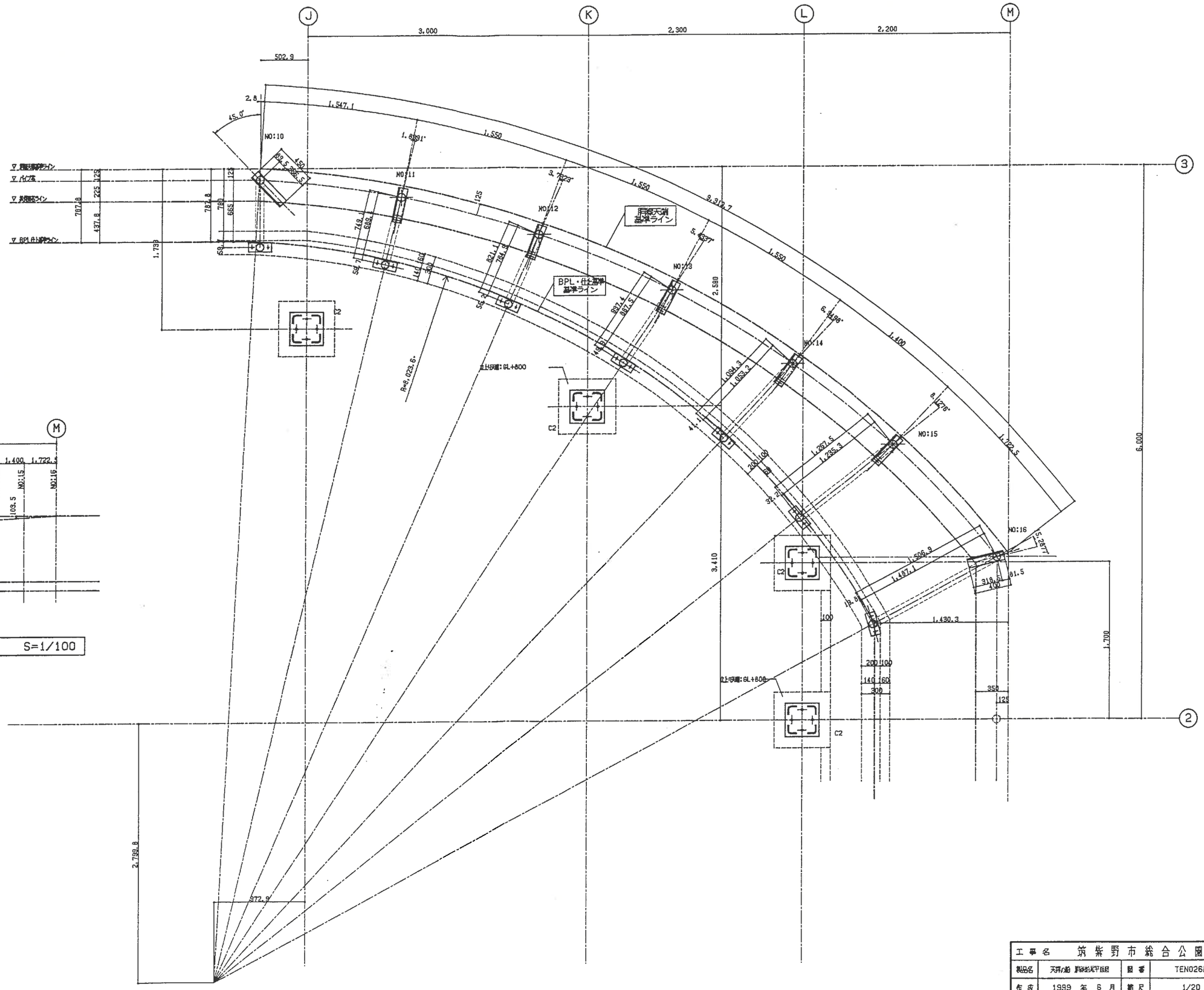

工事名	筑紫野市総合公園		
製品名	天翔の砦	図番	TEN026N
作成	1999 年 6 月	縮尺	1/20

設計・製作　株式会社 サトミ産業

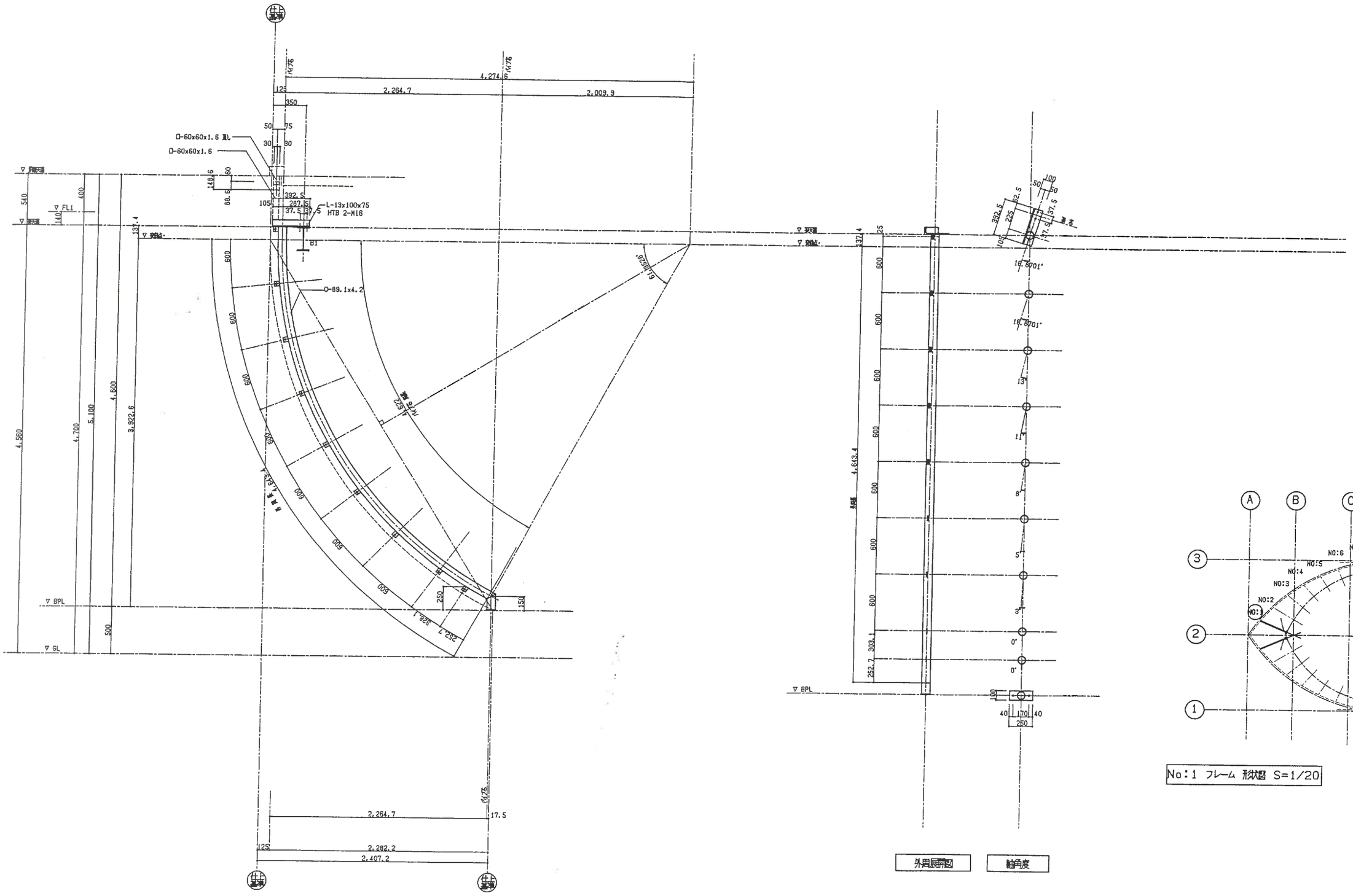

R直交方向立面図 S=1/20

外周展開図

軸角度

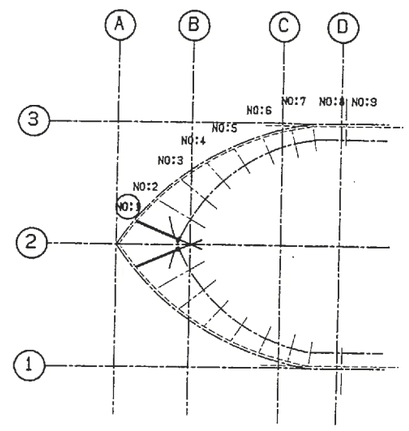

No:1 フレーム 形状図 S=1/20

工事名	筑紫野市総合公園		
製品名	天井面 展開図(1)	図番	TEN027N
作成	1999 年 6 月	縮尺	1/20

設計・製作 株式会社 サトミ産業

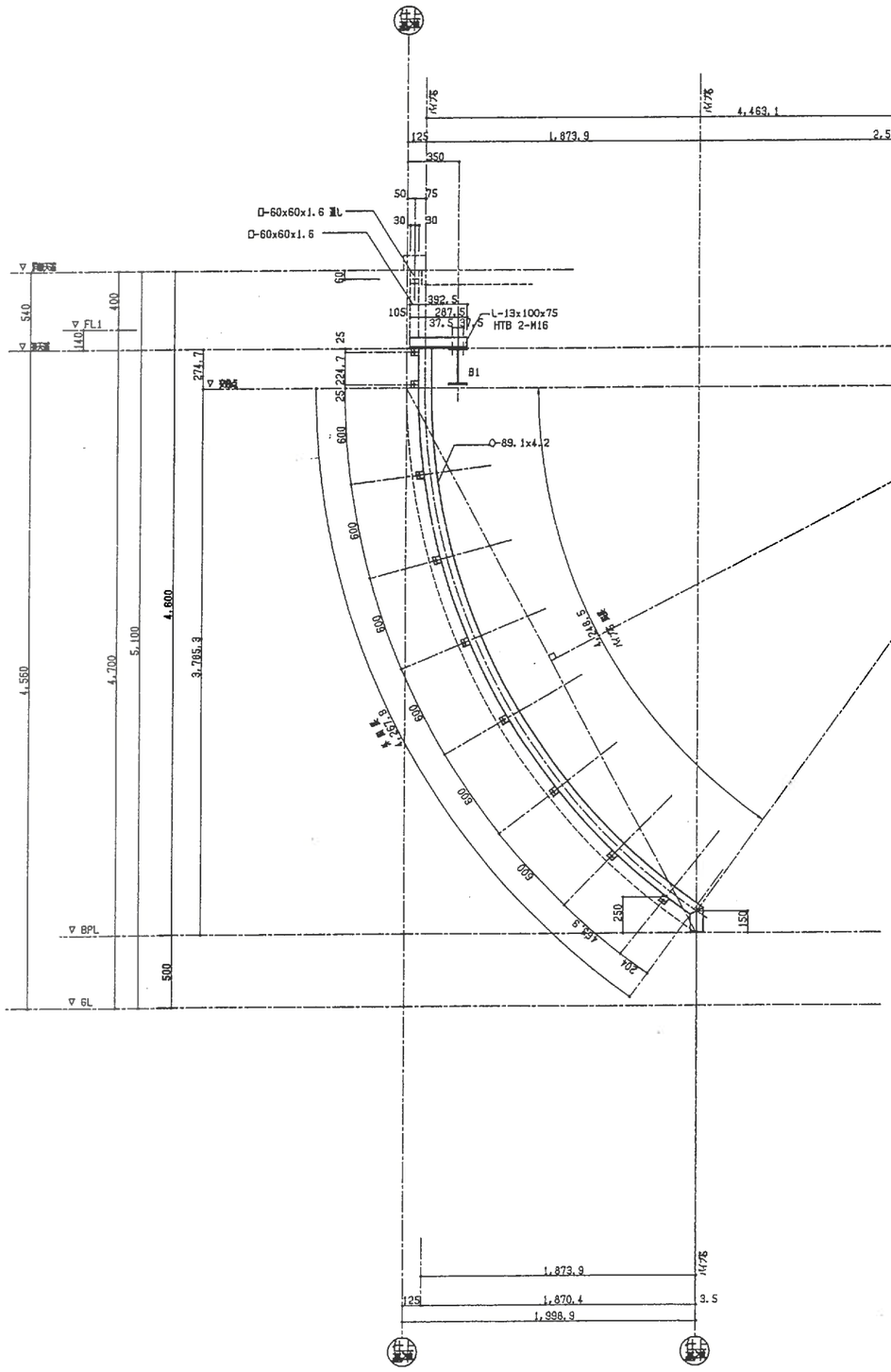

R直交方向立面図 S=1/20

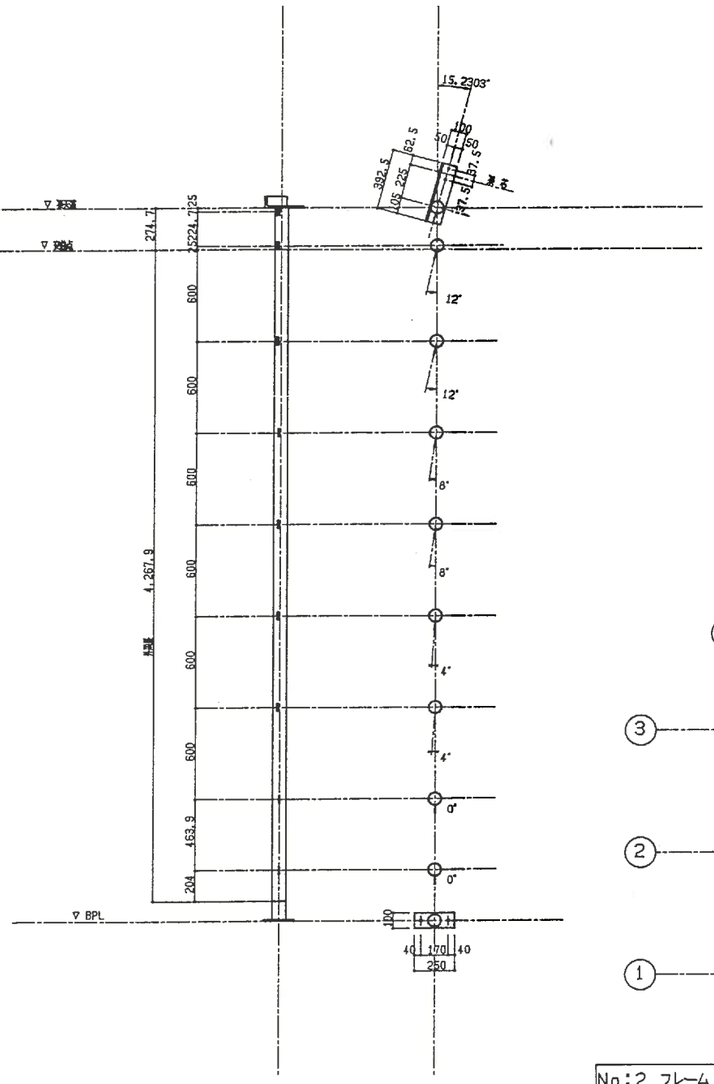

外周展開図　軸角度

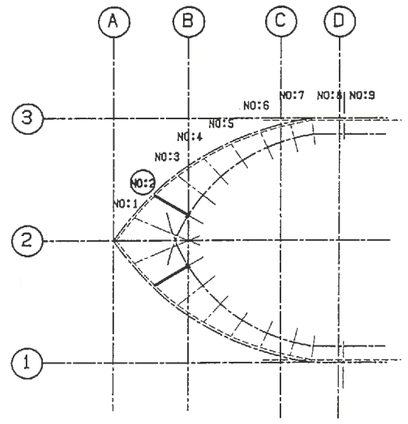

No:2 フレーム 形状図 S=1/20

工事名	筑紫野市総合公園		
製品名	天井(屋根)展開図(2)	図番	TEN028N
作成	1999 年 6 月	縮尺	1/20
設計・製作	株式会社 サトミ産業		

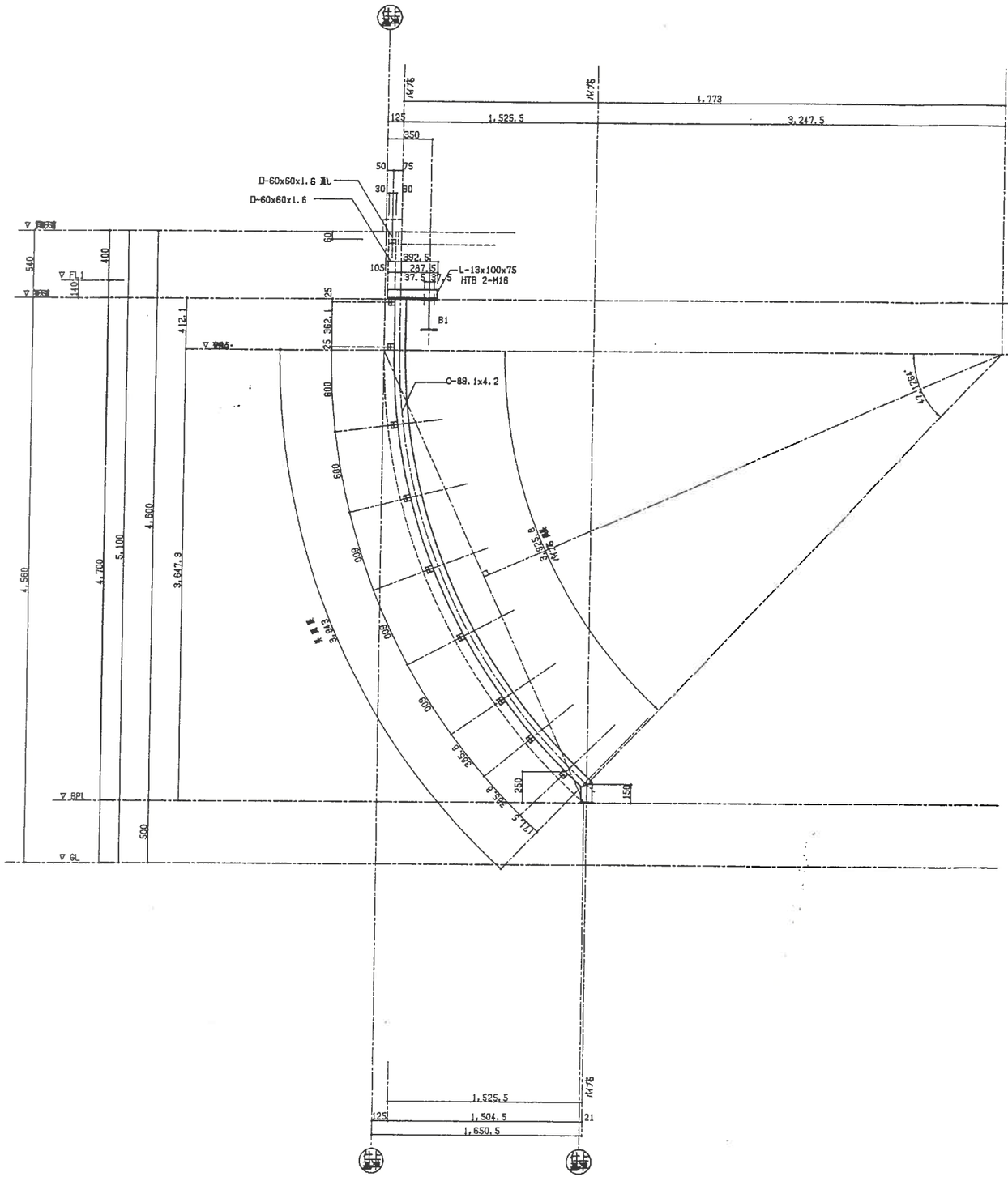

R直交方向立面図 S=1/20

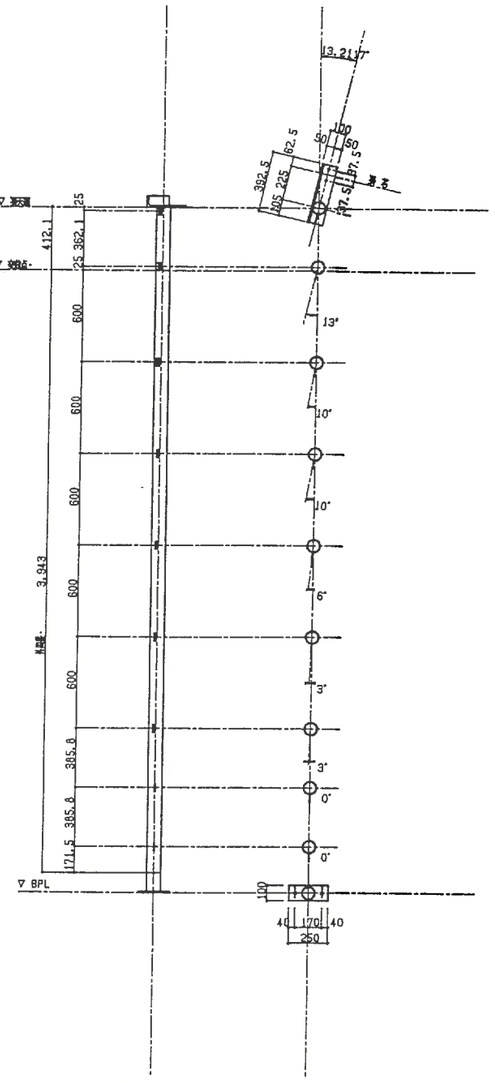

外周展開図

軸角度

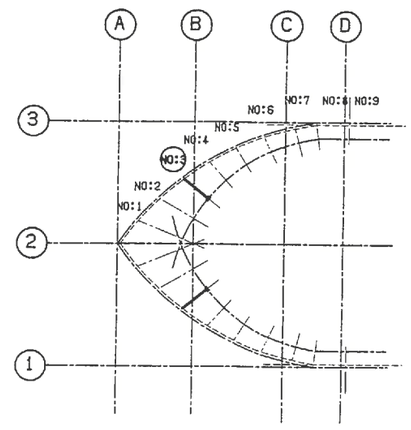

No:3 フレーム 形状図 S=1/20

工事名	筑紫野市総合公園		
製品名	天井の組	図番	TEN029N
作成	1999 年 6 月	縮尺	1/20

設計・製作 株式会社 サトミ産業

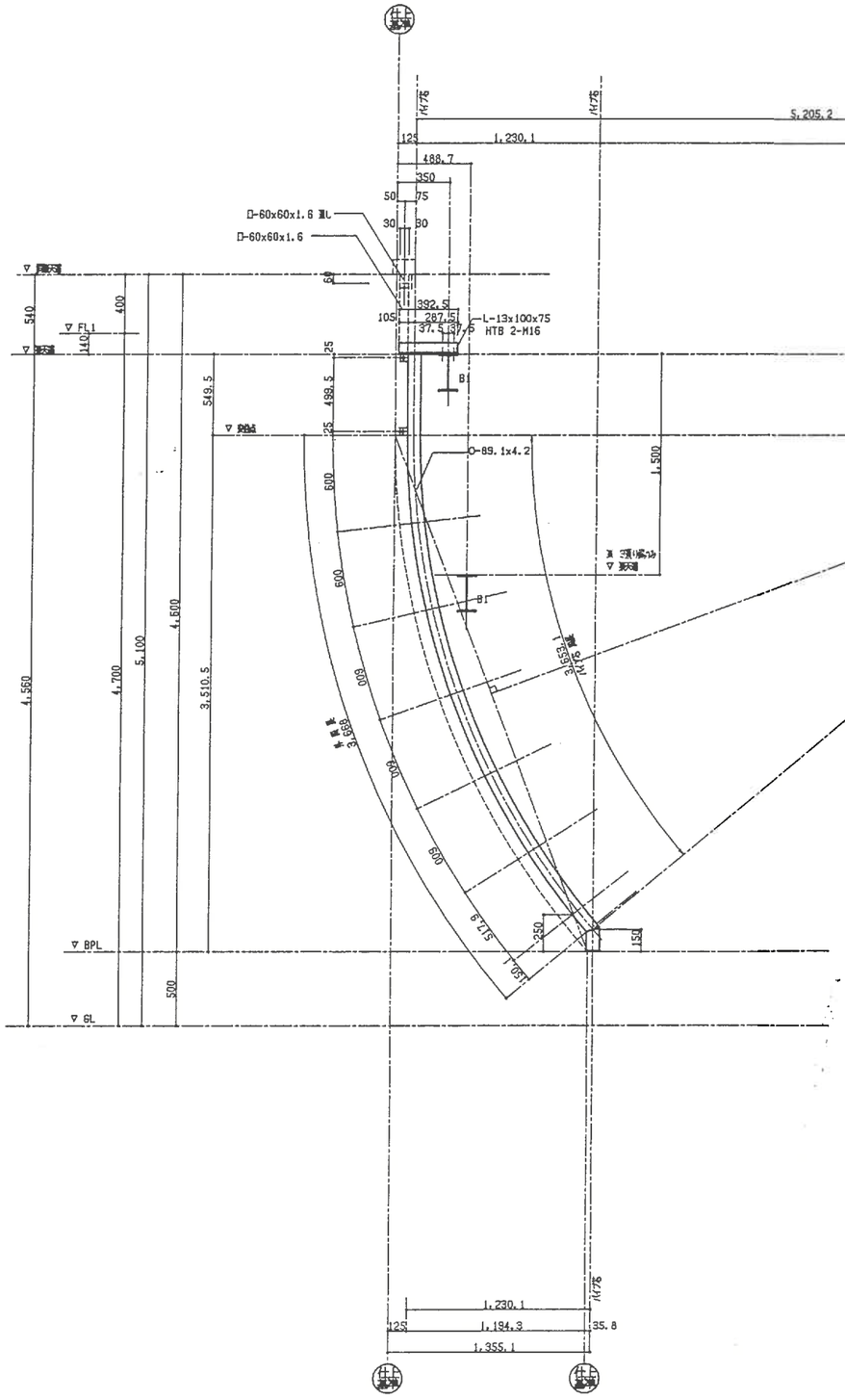

R直交方向立面図 S=1/20

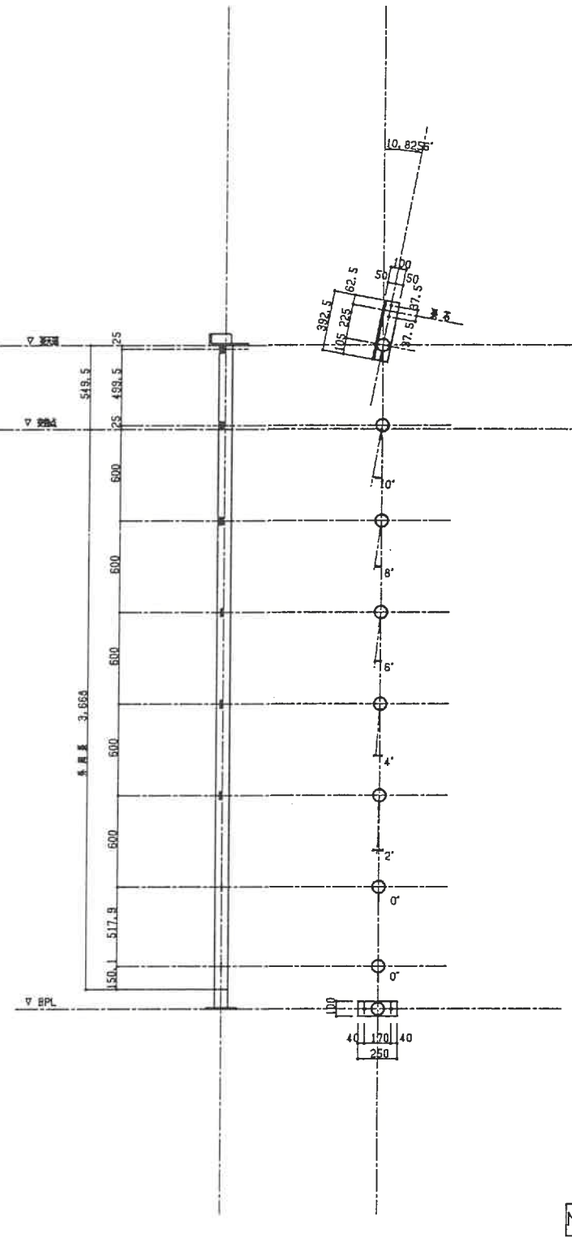

外周展開図　軸角度

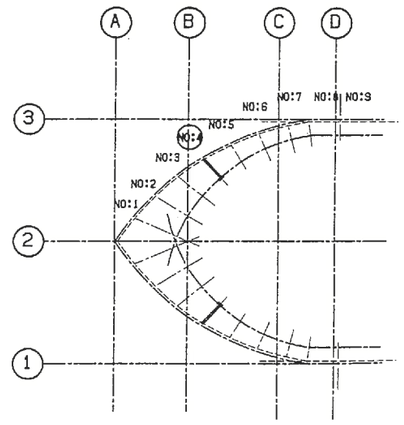

No:4 フレーム 形状図 S=1/20

工事名	筑紫野市総合公		
製品名	天井小屋 屋根加工詳細図(4)	図番	TENC
作成	1999 年 6 月	縮尺	1/2

設計・製作　株式会社 サトミ産業

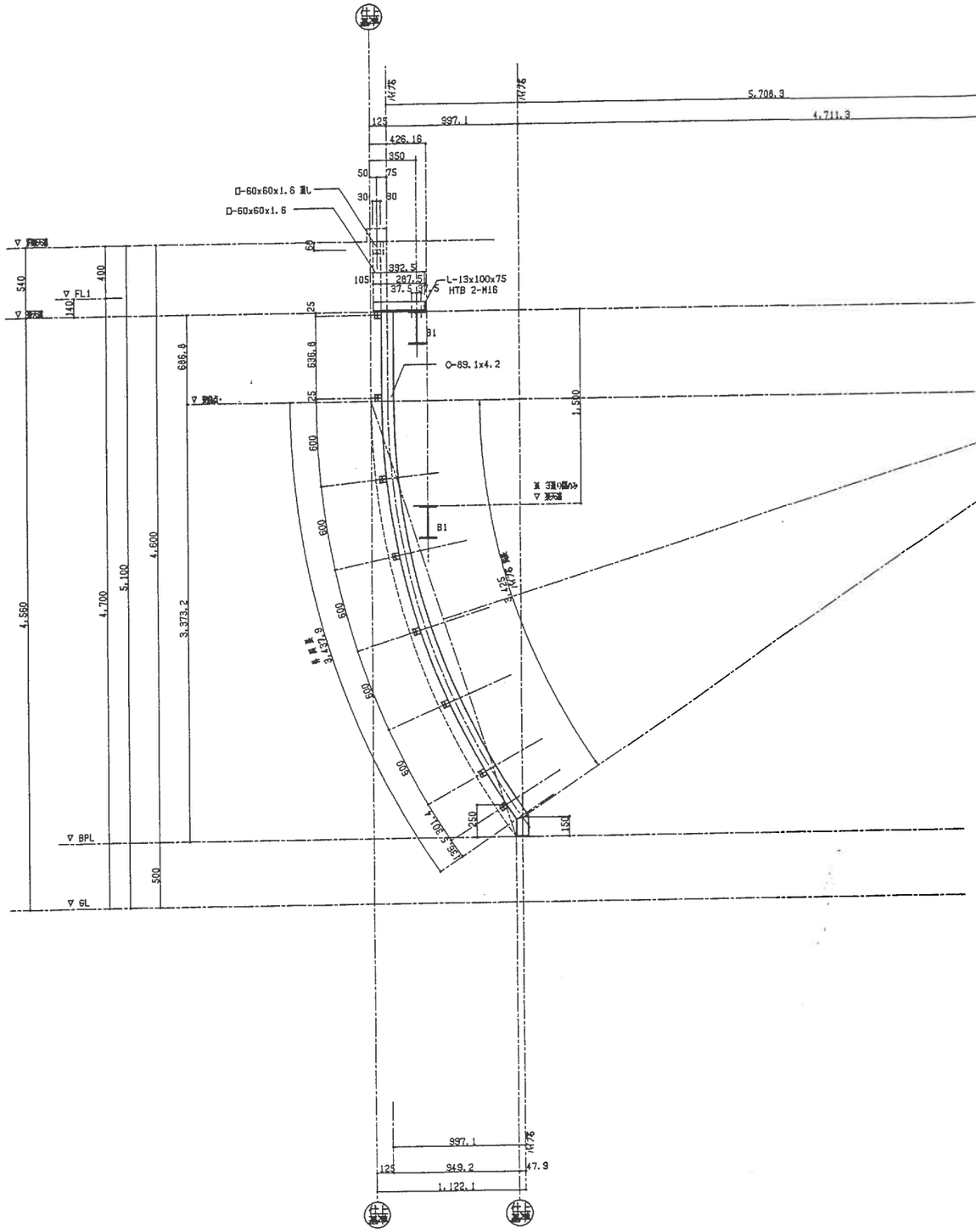

R直交方向立面図 S=1/20

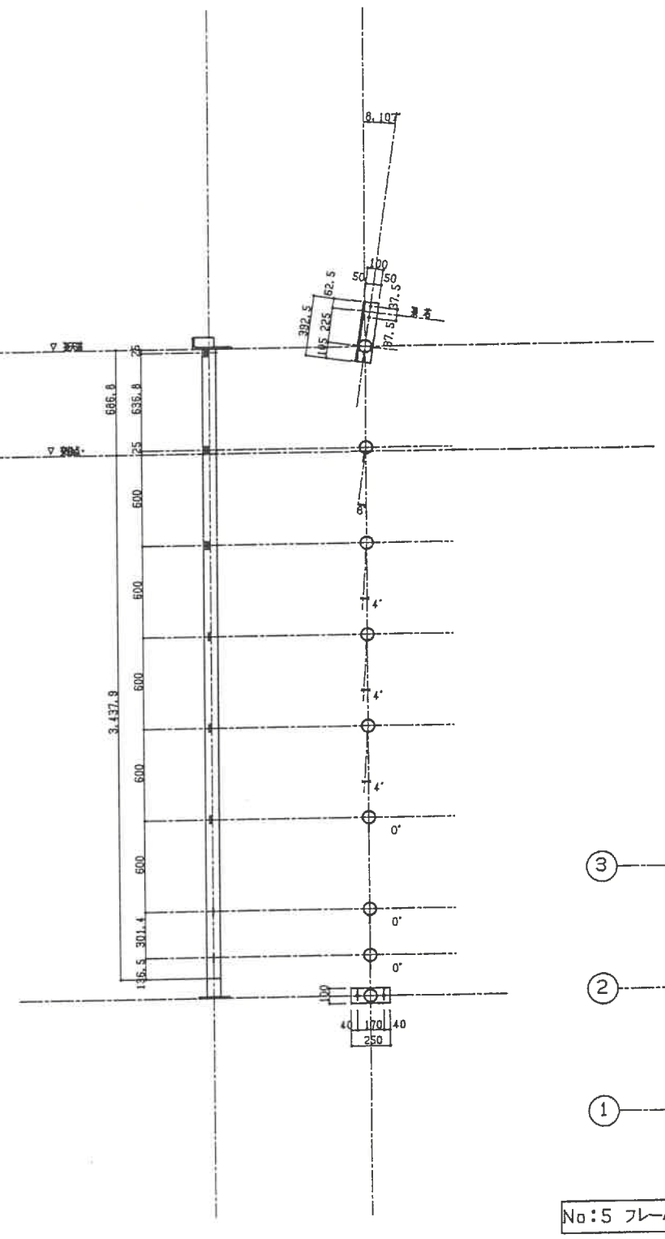

外周展開図　軸角度

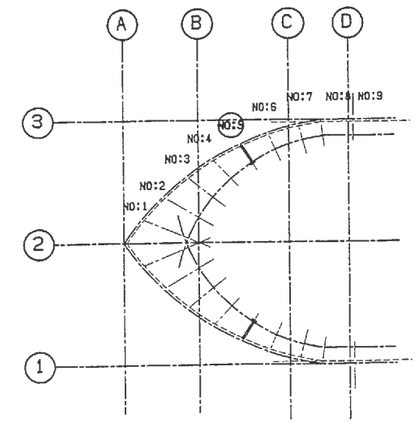

No:5 フレーム 形状図 S=1/20

工事名	筑紫野市総合公園		
製品名	天井小屋 骨組立詳細図(S)	図番	TEN031N
作成	1999 年 6 月	縮尺	1/20

設計・製作　株式会社 サトミ産業

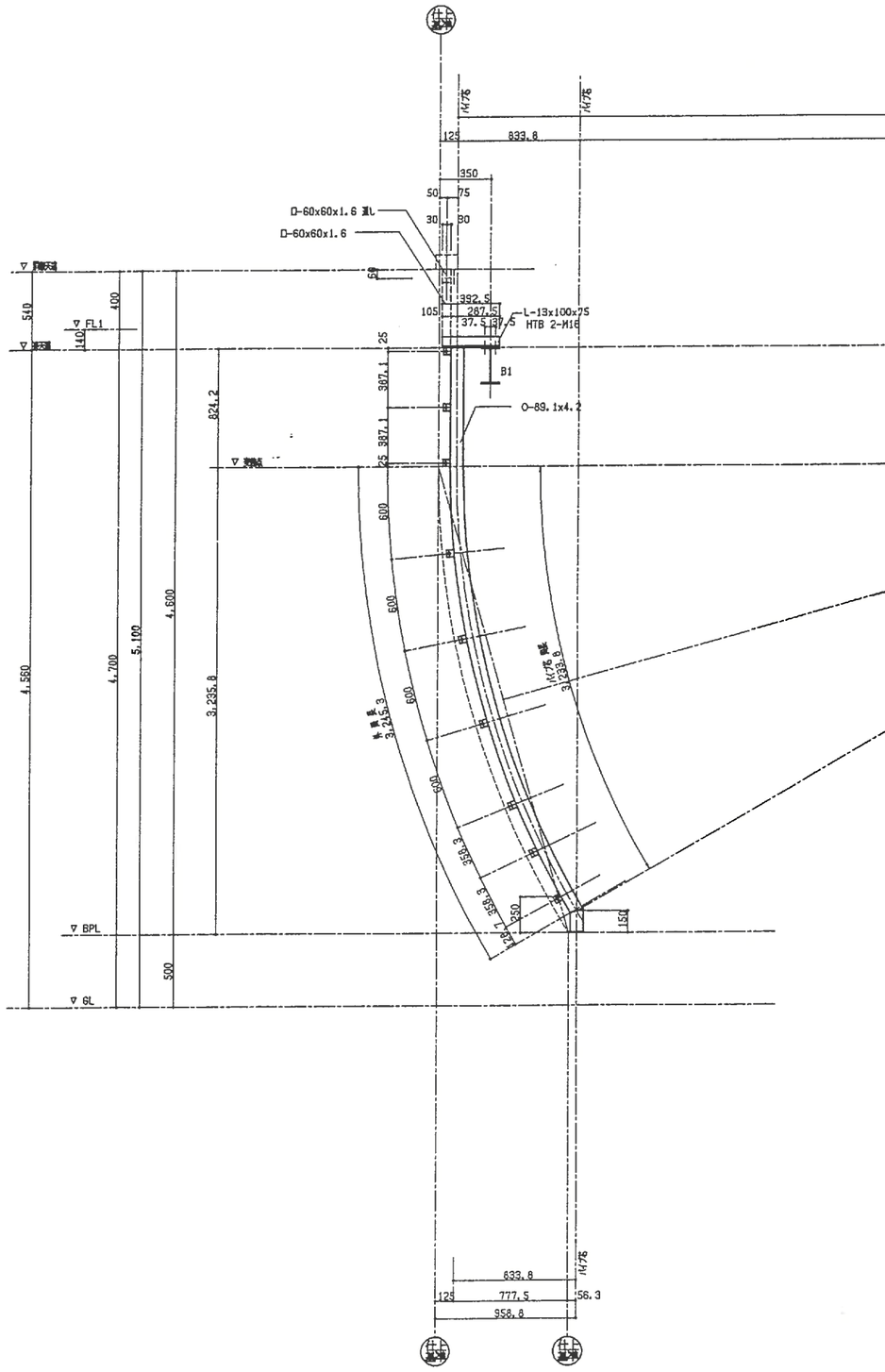

R直交方向立面図 S=1/20

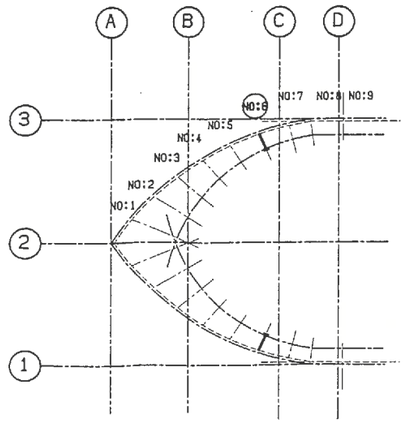

No:6 フレーム 形状図 S=1/20

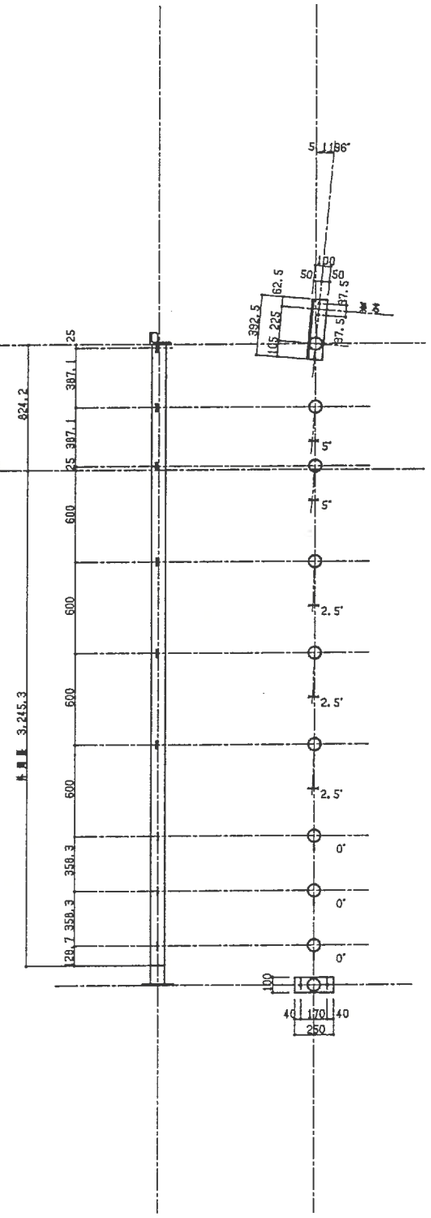

外周展開図　軸角度

工事名	筑紫野市総合公園		
製品名	天神小屋 屋根加工詳細図(6)	図番	TEN032N
作成	1999 年 6 月	縮尺	1/20
設計・製作	株式会社 サトミ産業		

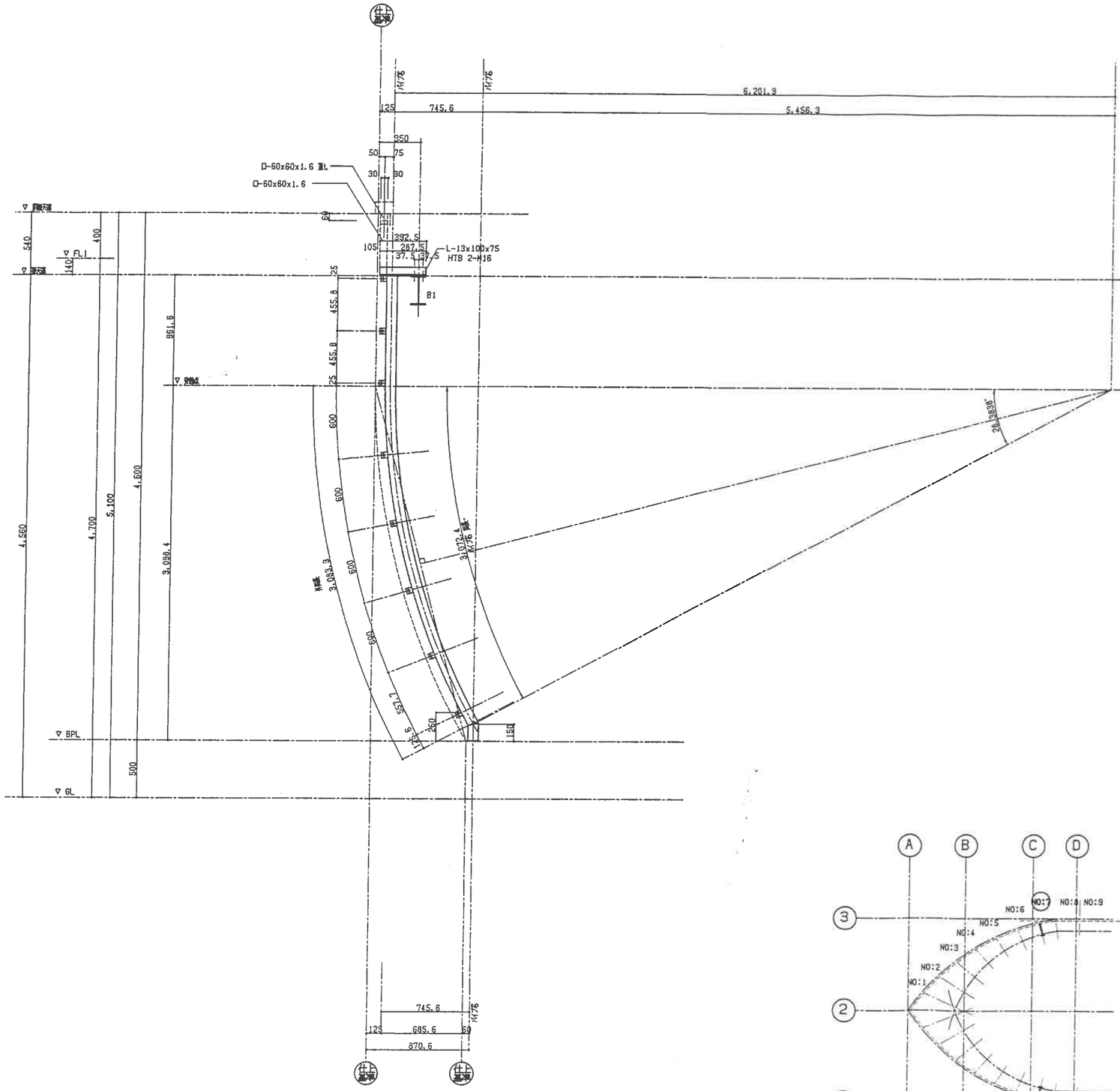

R直交方向立面図 S=1/20

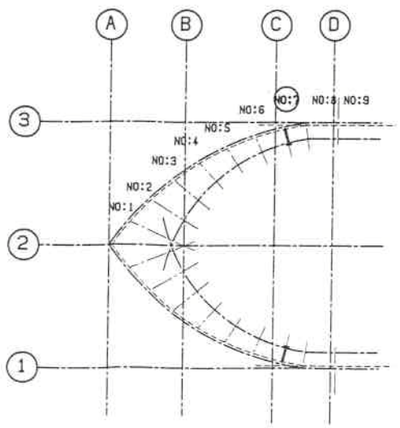

No:7 フレーム 形状図 S=1/20

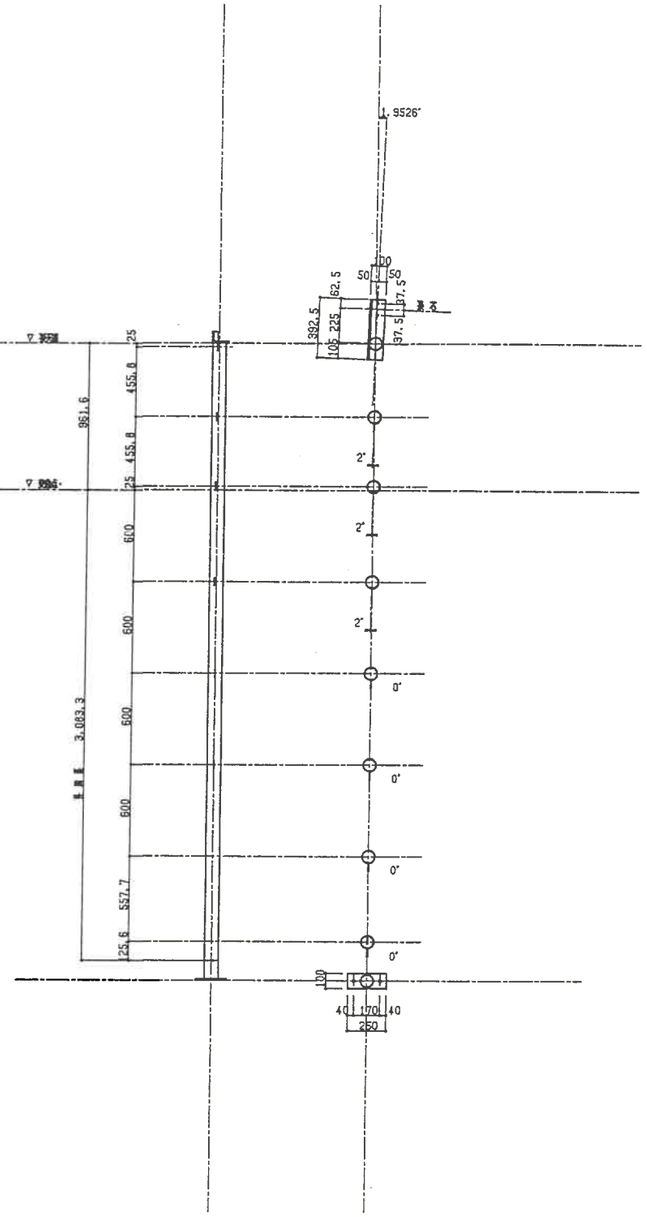

外周展開図　　軸角度

工事名	筑紫野市総合公園		
製品名	天井小屋	図番	TEND33N
作成	1999 年 6 月	縮尺	1/20

設計・製作　株式会社 サトミ産業

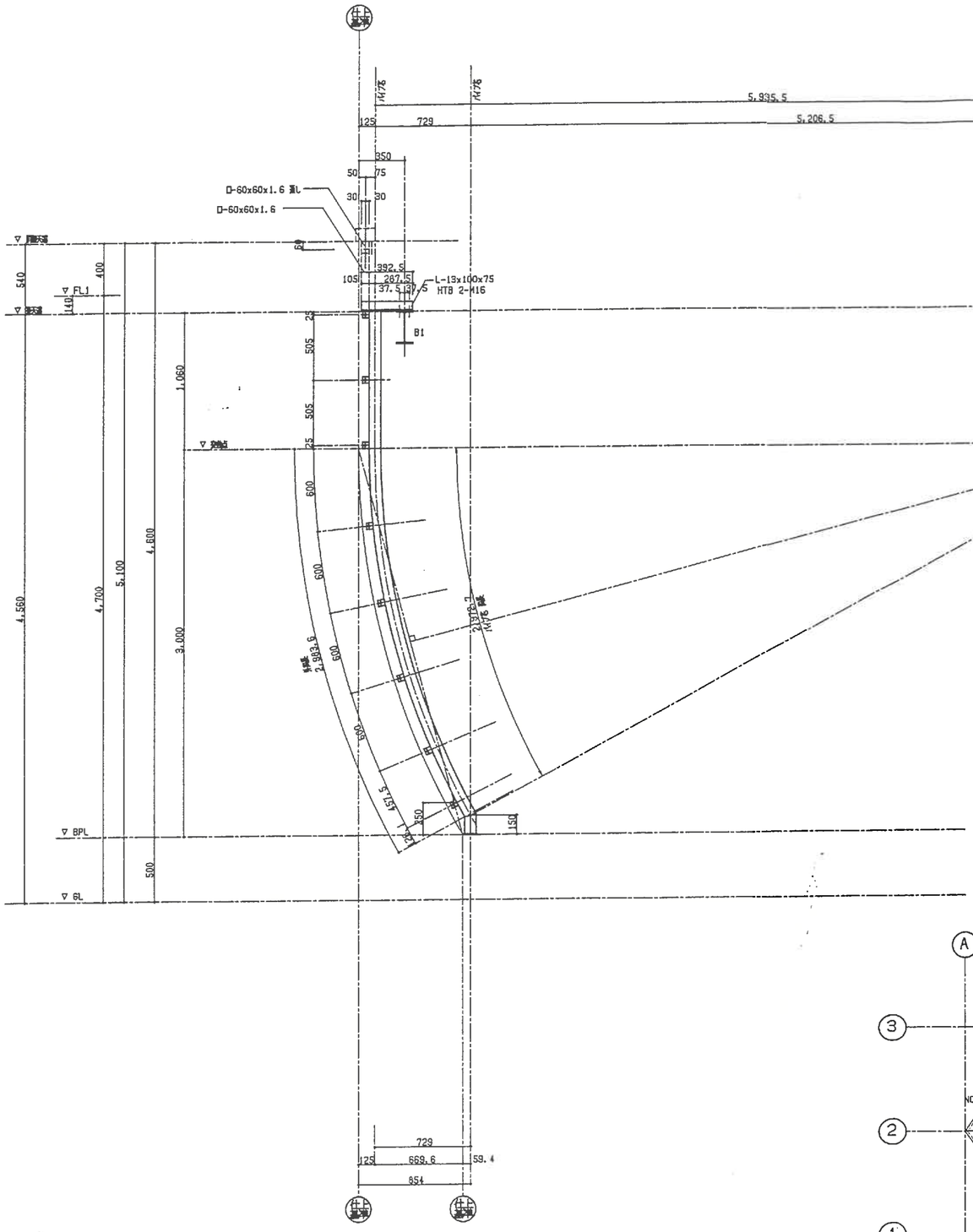

R直交方向立面図 S=1/20

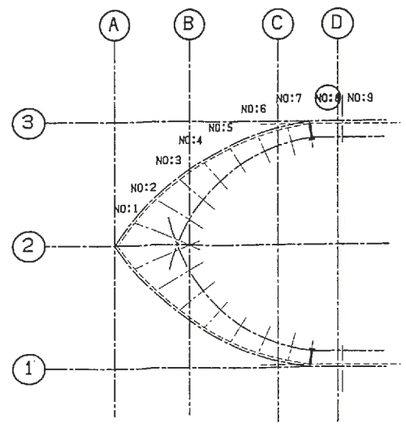

No:8 フレーム 形状図 S=1/20

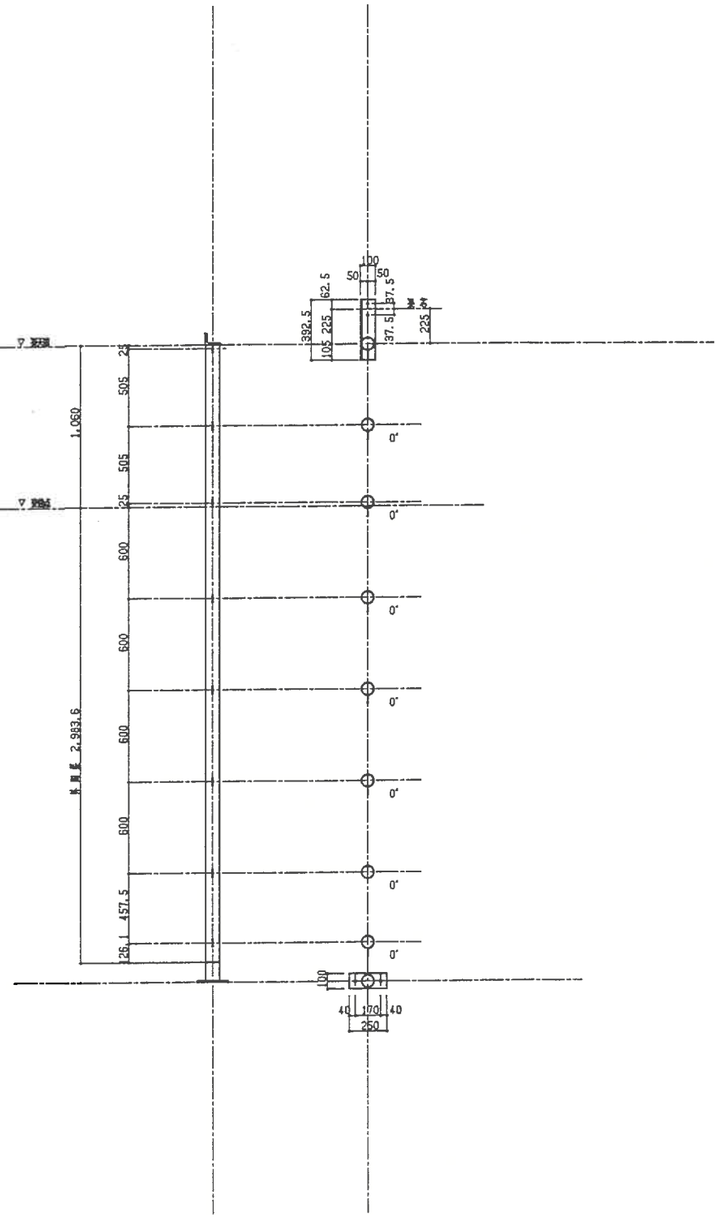

外周展開図　　軸角度

工事名	筑紫野市総合公園		
製品名	天狗山 屋根工詳細図(8)	図番	TEN034N
作成	1999 年 6 月	縮尺	1/20

設計・製作　株式会社 サトミ産業

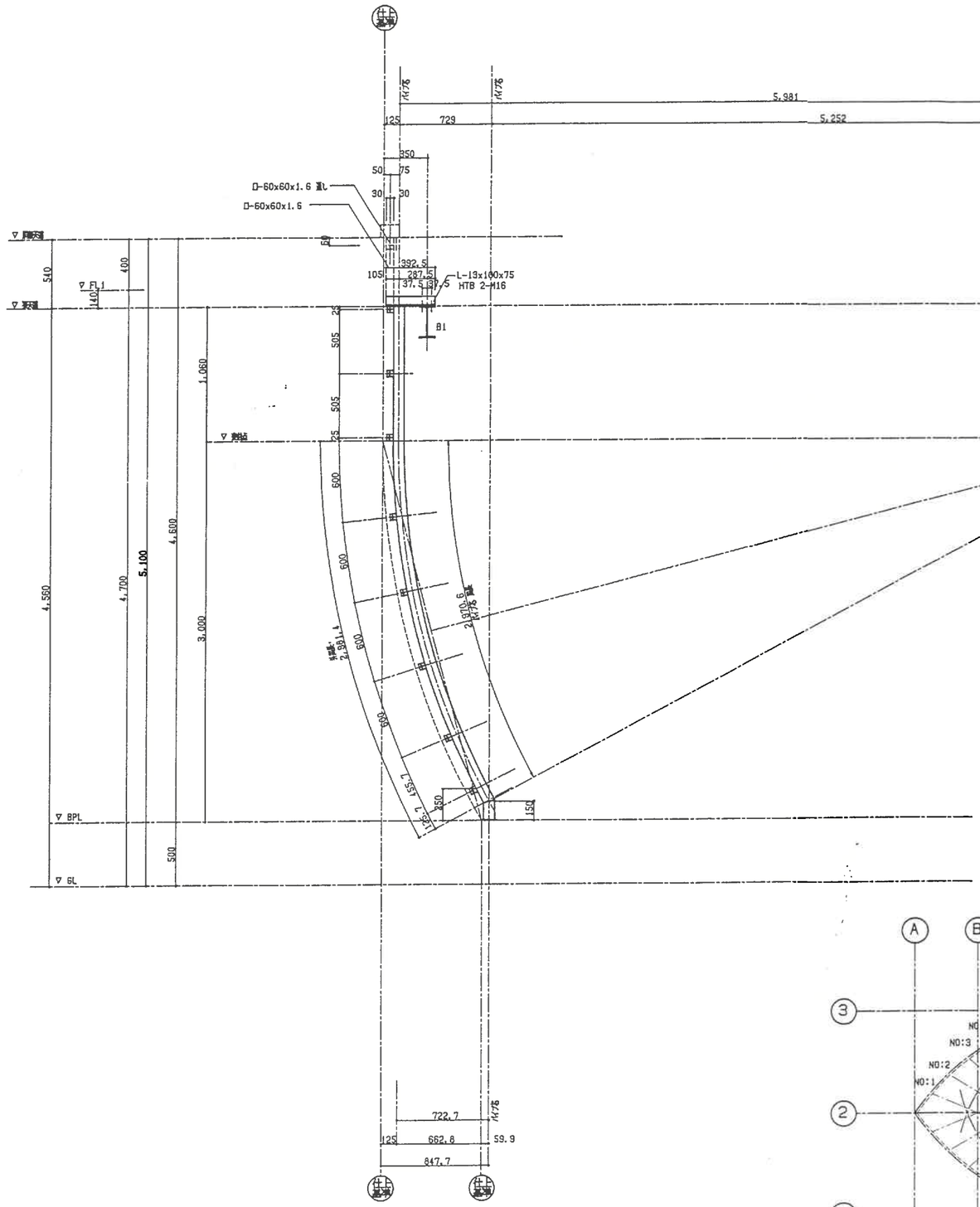

R直交方向立面図 S=1/20

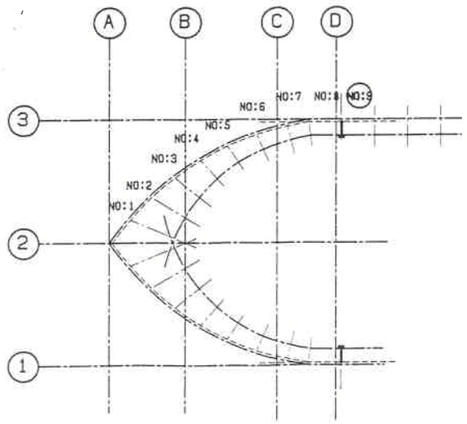

No:9 フレーム 形状図 S=1/20

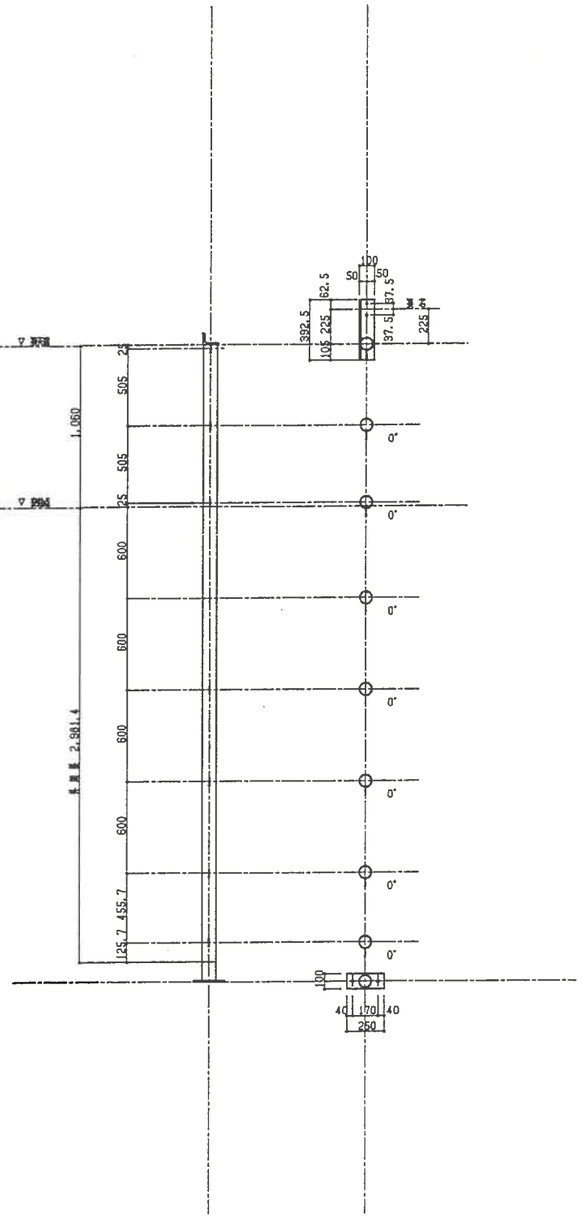

外周展開図　　軸角度

工事名	筑紫野市総合公園		
製品名	天神小路 屋根加工詳細図(9)	図番	TEN035N
作成	1999 年 6 月	縮尺	1/20
設計・製作 株式会社 サトミ産業			

No:10フレーム 形状図 S=1/20

軸角度　　外周展開図

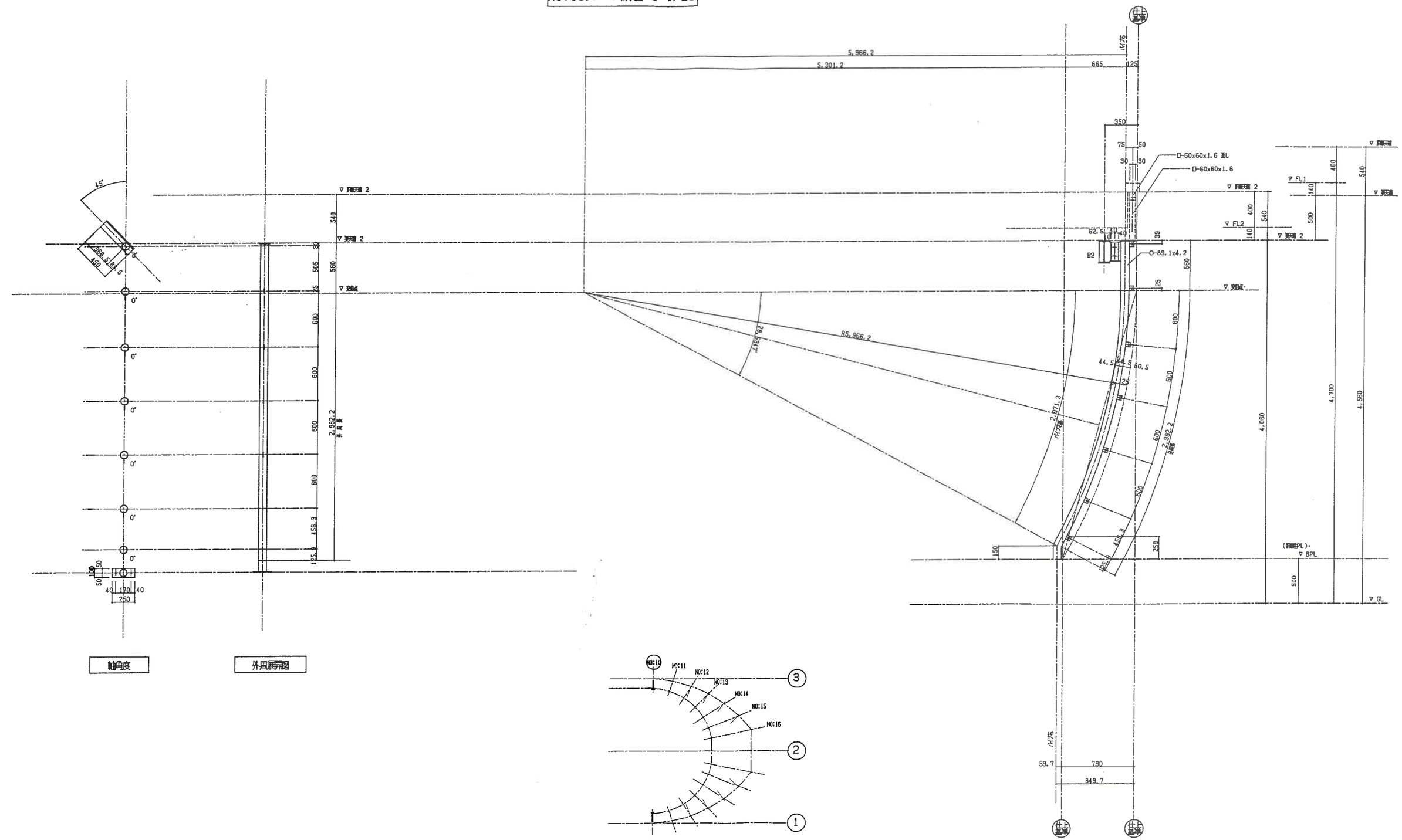

KYE PLAN S=1/100

R直交方向立面図 S=1/20

工事名	筑紫野市総合公園		
製品名	天神小組 展開加工詳細図(10)	図番	TEN036N
作成	1999 年 6 月	縮尺	1/20

設計・製作　株式会社 サトミ産業

No:11フレーム 形状図 S=1/20

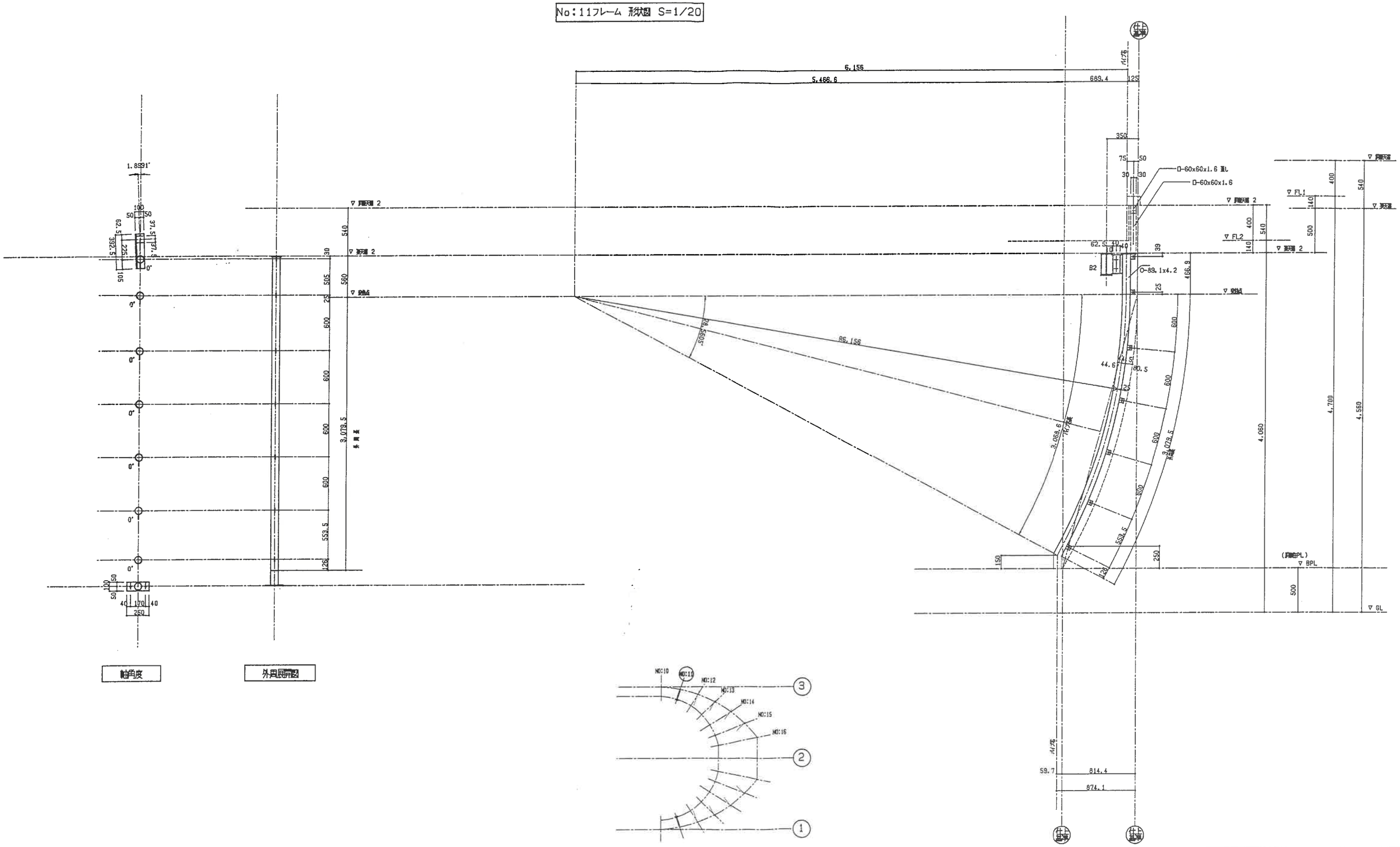

軸角度

外周展開図

KYE PLAN S=1/100

R直交方向立面図 S=1/20

工事名	筑紫野市総合公園		
製品名	天神山 屋根工詳図(11)	図番	TEN037N
作成	1999 年 6 月	縮尺	1/20

設計・製作 株式会社 サトミ産業

No:12フレーム 形状図 S=1/20

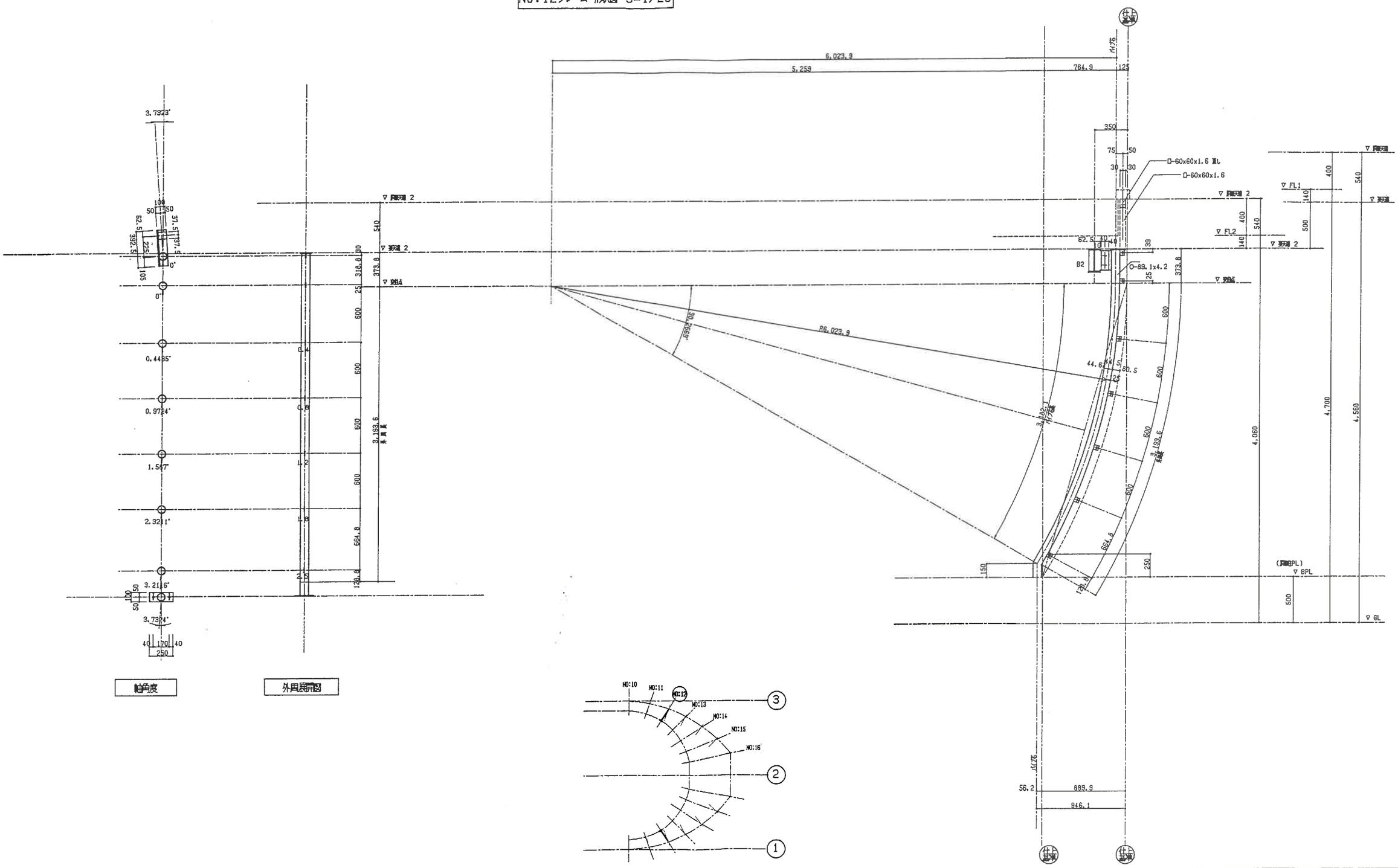

軸角度

外周展開図

KYE PLAN S=1/100

R直交方向立面図 S=1/20

工事名	筑紫野市総合公園		
製品名	天井小組 屋根組立詳細図(12)	図番	TEN038N
作成	1999 年 6 月	縮尺	1/20

設計・製作 株式会社 サトミ産業

No:13フレーム 形状図 S=1/20

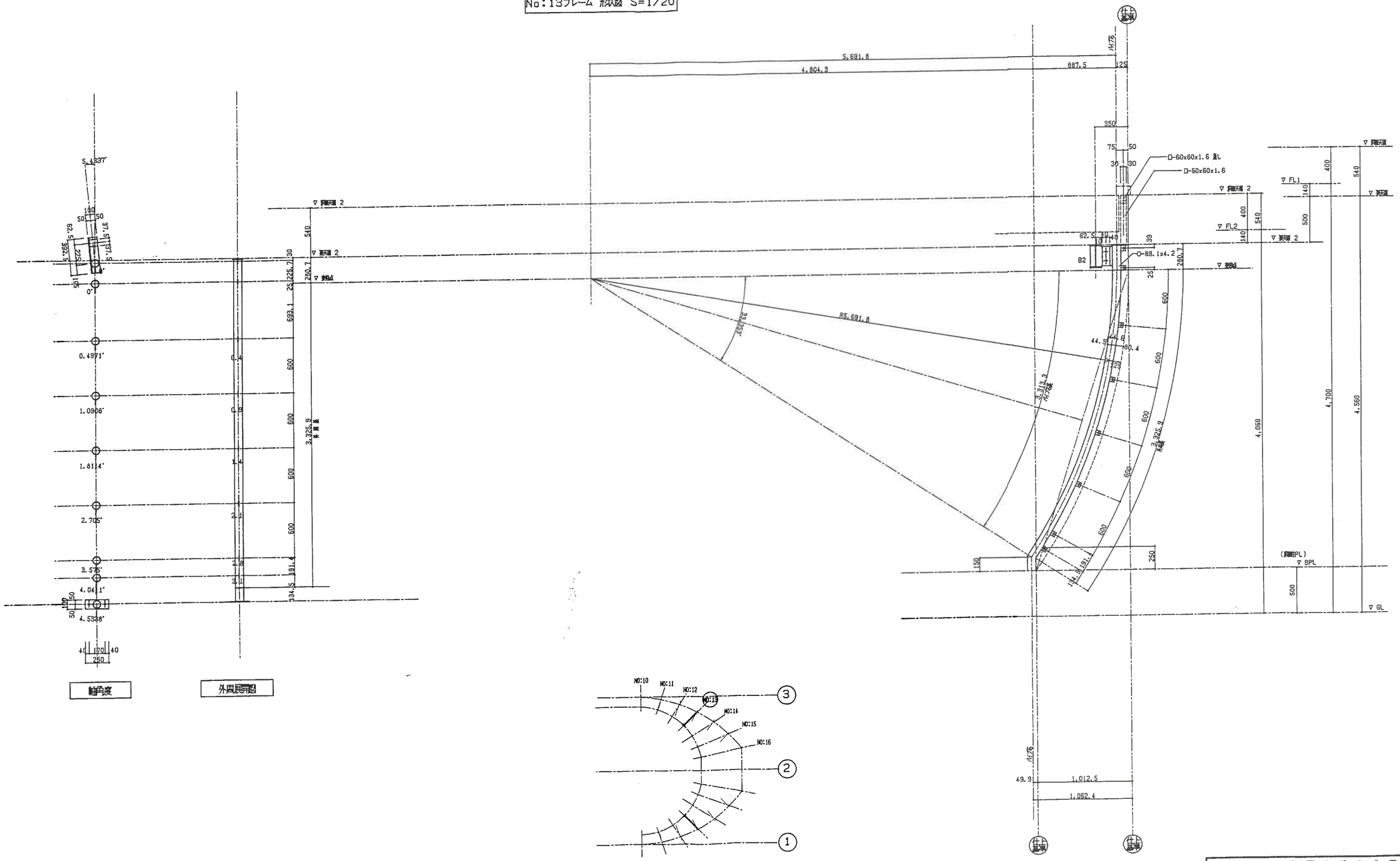

工事名	筑紫野市総合公園		
製品名	天神山 展開加工詳細図(13)	図番	TEN039N
作成	1999 年 6 月	縮尺	1/20

設計・製作 株式会社 サトミ産業

No：14フレーム 形状図 S=1/20

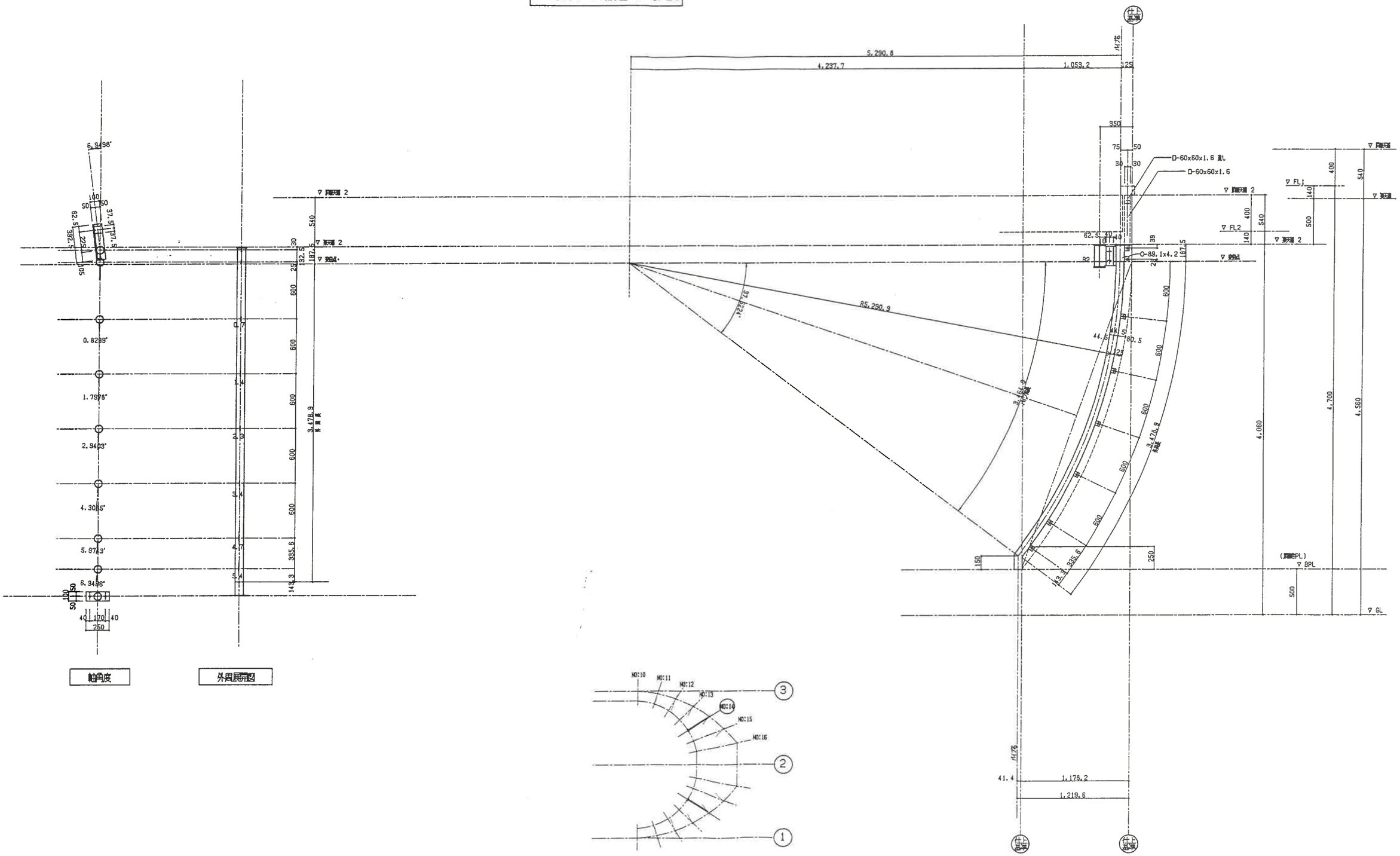

軸角度

外周展開図

KYE PLAN S=1/100

R直交方向立面図 S=1/20

工事名	筑紫野市総合公園		
製品名	天神小路 屋根組立詳細図(14)	図番	TEN040N
作成	1999 年 6 月	縮尺	1/20

設計・製作 株式会社 サトミ産業

No：15フレーム 形状図 S=1/20

軸角度

外周長寸法図

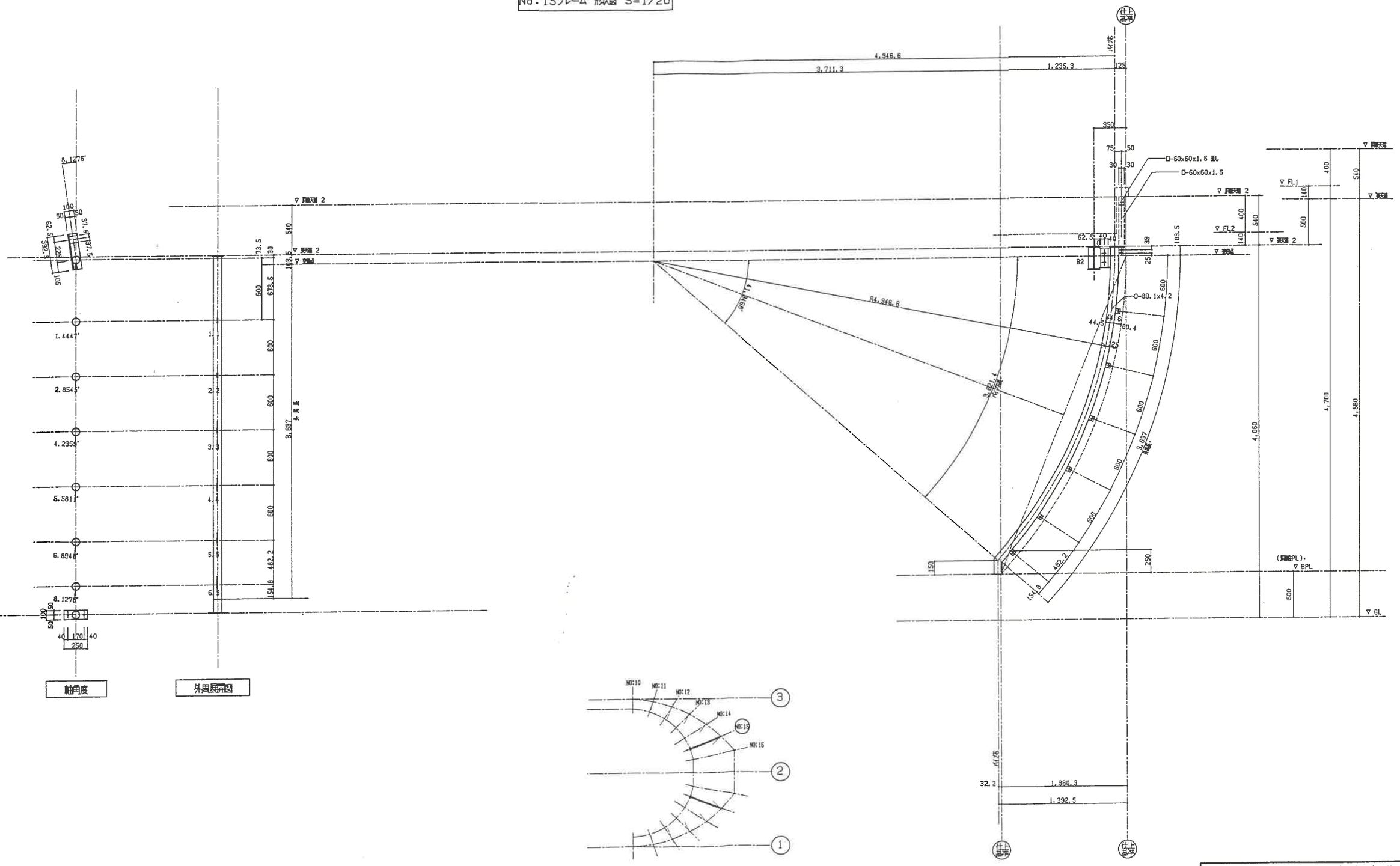

R直交方向立面図 S=1/20

KYE PLAN S=1/100

工事名	筑紫野市総合公園		
製品名	天蓋小屋 屋根加工詳細図(15)	図番	TEN041N
作成	1999 年 6 月	縮尺	1/20

設計・製作 株式会社 サトミ産業

No：16フレーム 形状図 S=1/20

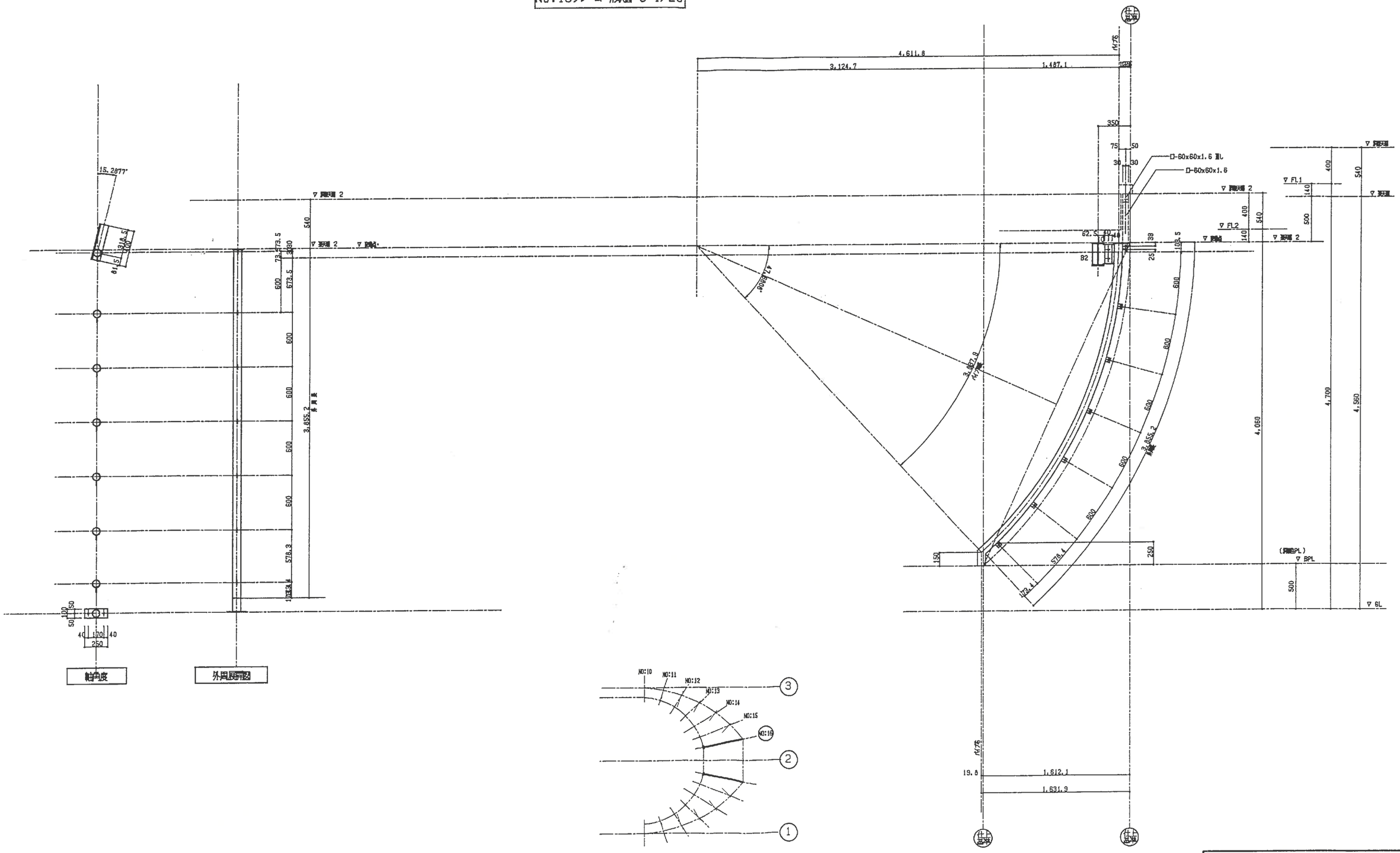

軸伸度

外周展開図

KYE PLAN S=1/100

R道交方向立面図 S=1/20

工事名	筑紫野市総合公園		
製品名	天井ハ組 開閉工作図(16)	図番	TEN042N
作成	1999 年 6 月	縮尺	1/20
設計・製作 株式会社 サトミ産業			

No:17フレーム 形状図 S=1/20

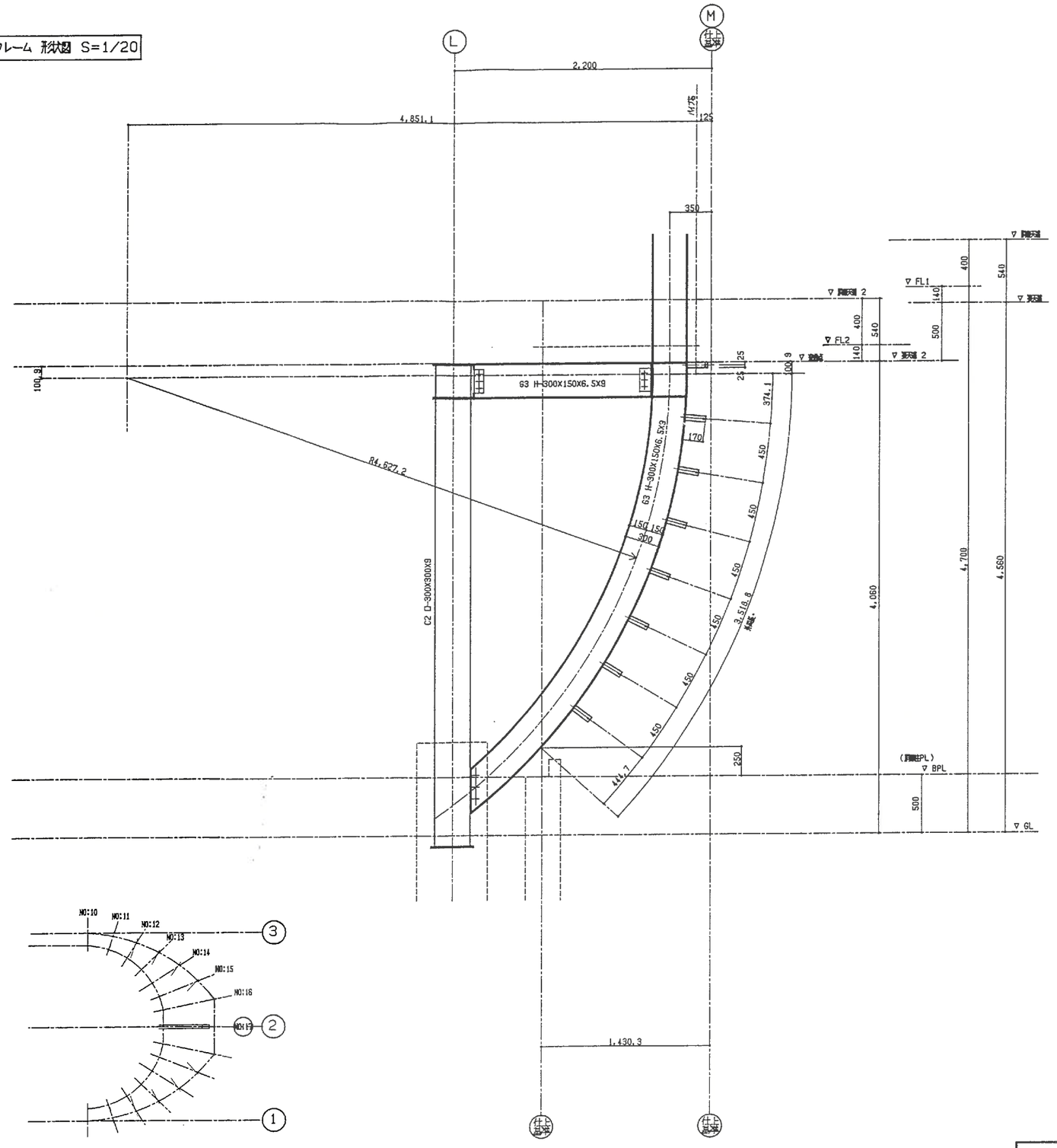

KYE PLAN S=1/100

R直交方向立面図 S=1/20

工事名	筑紫野市総合公園		
製品名	天神山 [illegible](17)	図番	TEN043N
作成	1999 年 6 月	縮尺	1/20

設計・製作 株式会社 サトミ産業

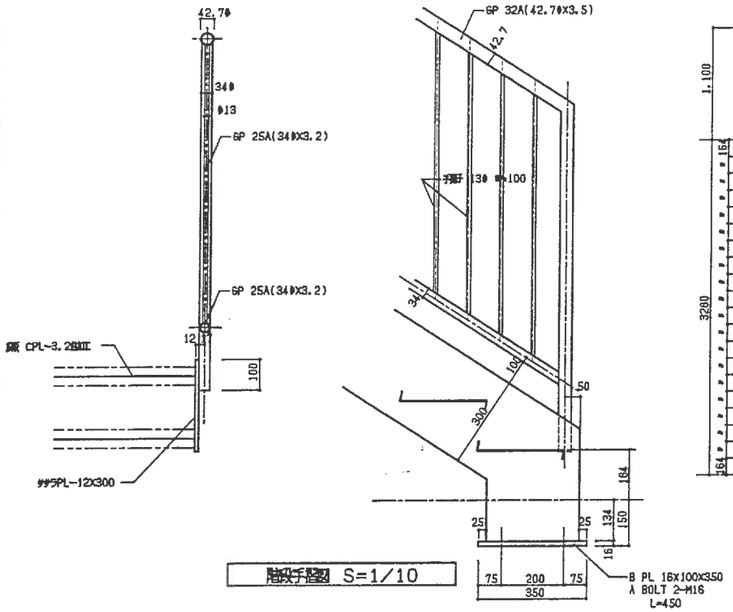

階段手摺図 S=1/10

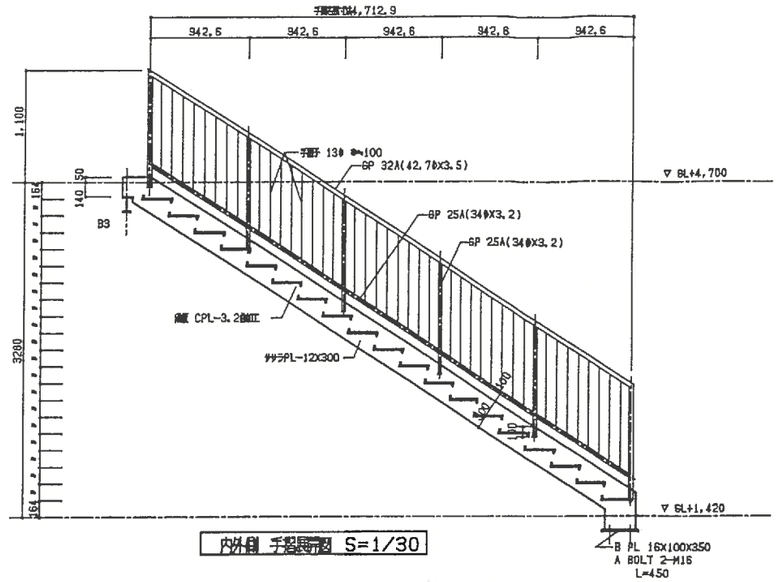

内外側 手摺展開図 S=1/30

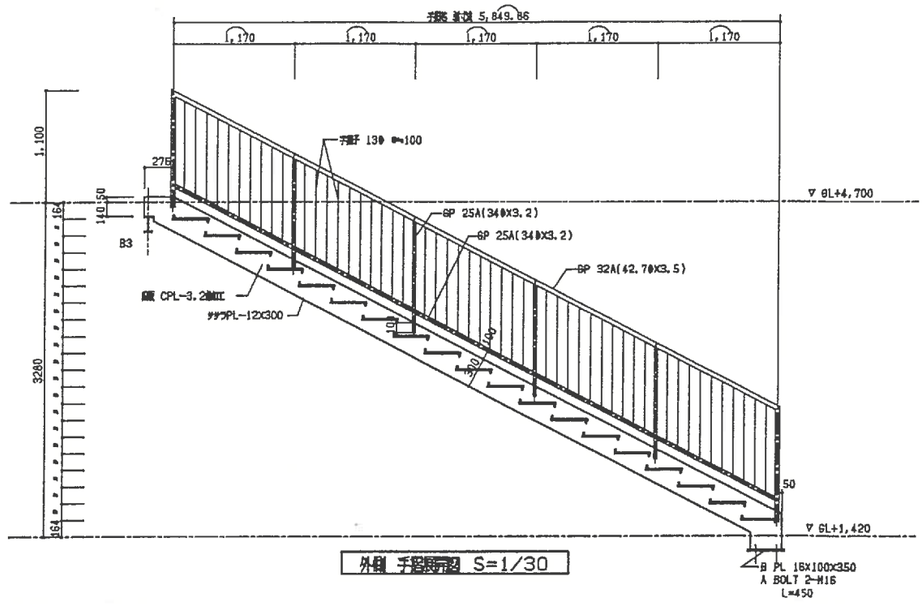

外側 手摺展開図 S=1/30

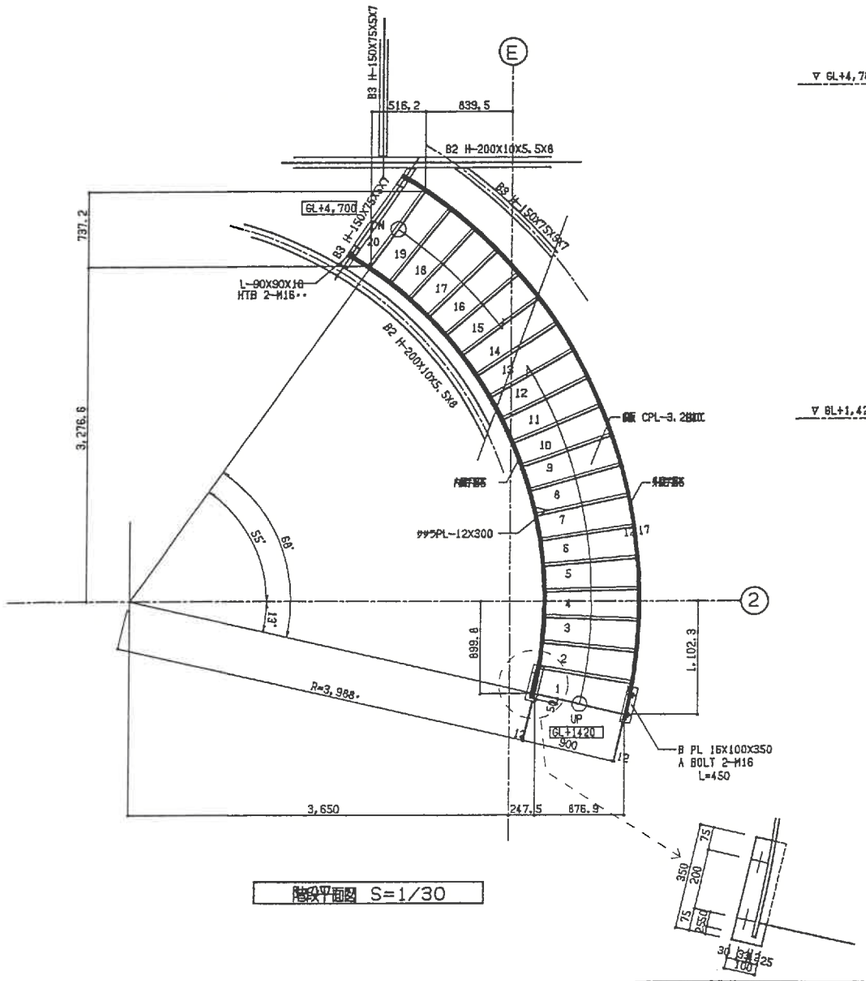

階段平面図 S=1/30

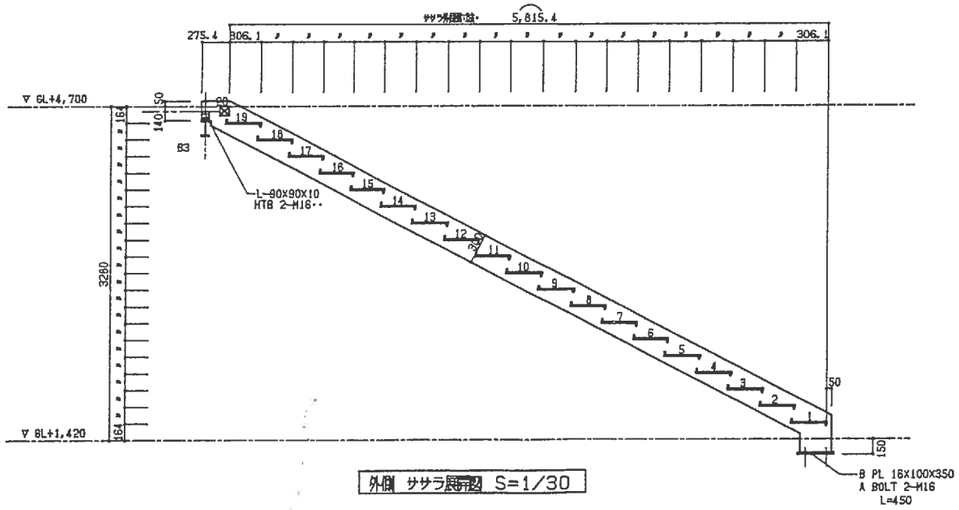

外側 ササラ展開図 S=1/30

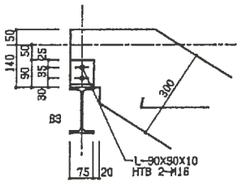

ササラ取付詳細図 S=1/10

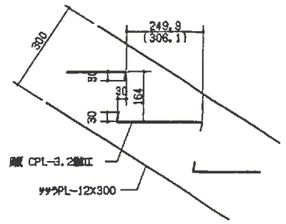

段断面詳細図 S=1/10

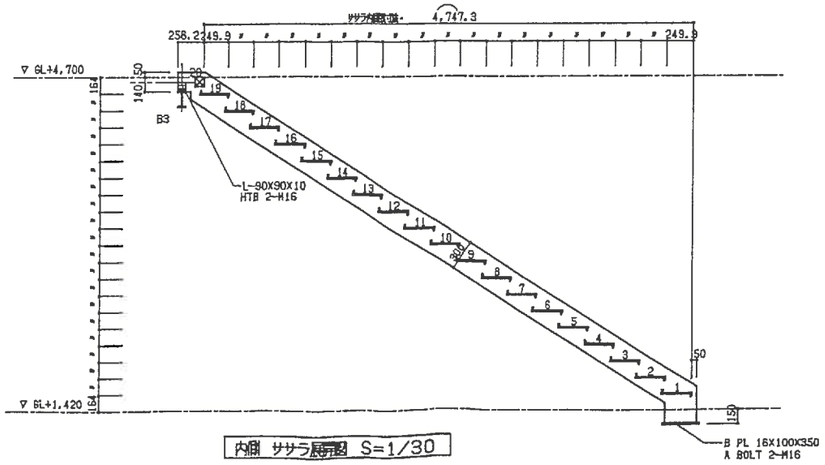

内側 ササラ展開図 S=1/30

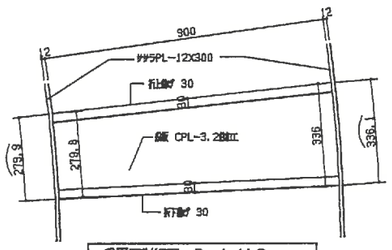

段平面詳細図 S=1/10

工事名	筑紫野市総合公園		
製品名	天神ノ池 階段詳細図(1)	図番	TEN044N
作成	1999 年 6 月	縮尺	1/20
設計・製作 株式会社 サトミ産業			

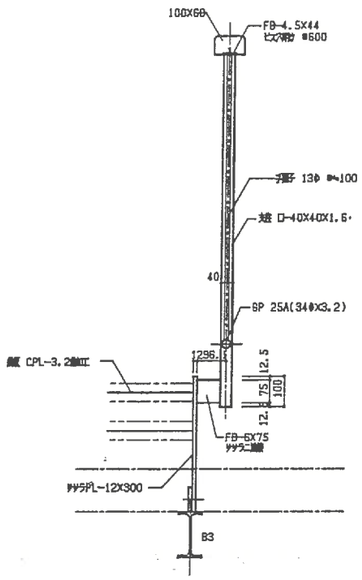

階段ササラ部分手摺断面詳細図 S=1/10

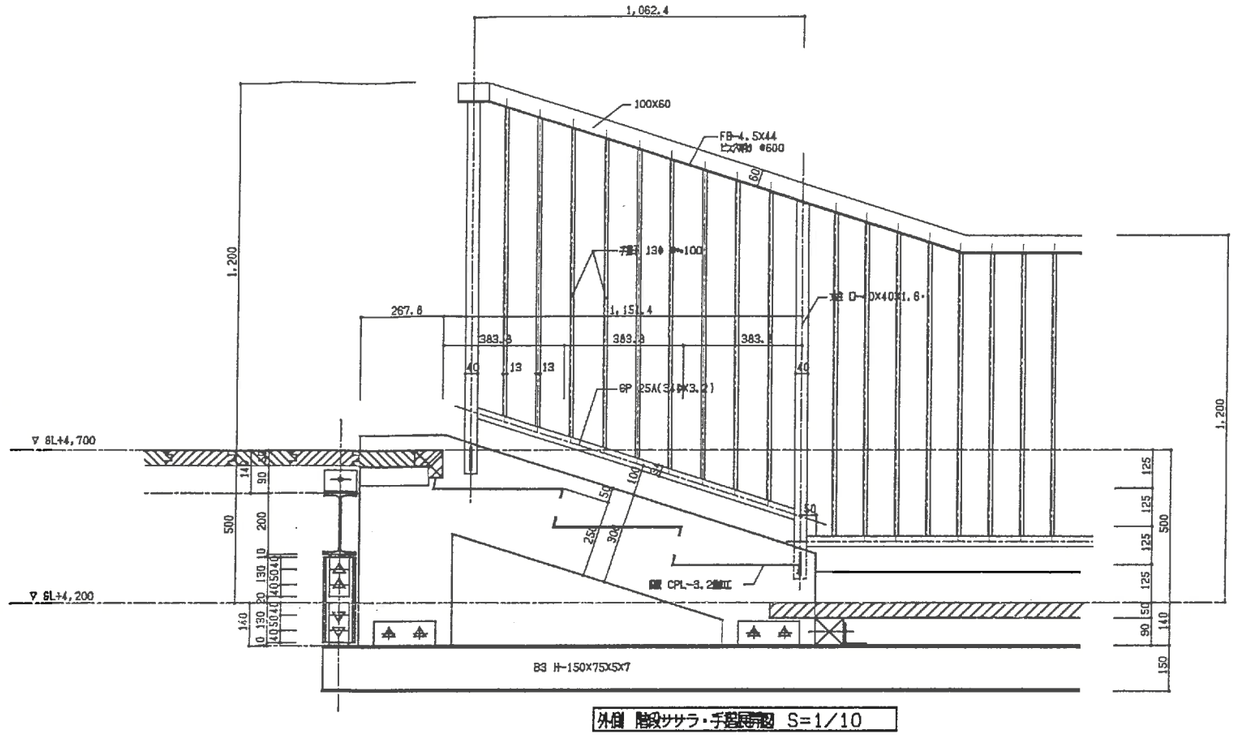

外側 階段ササラ・手摺展開図 S=1/10

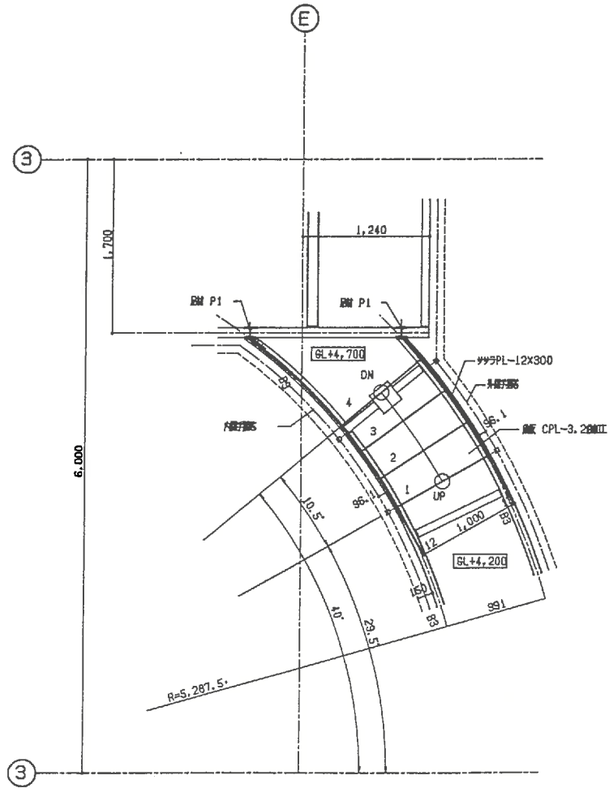

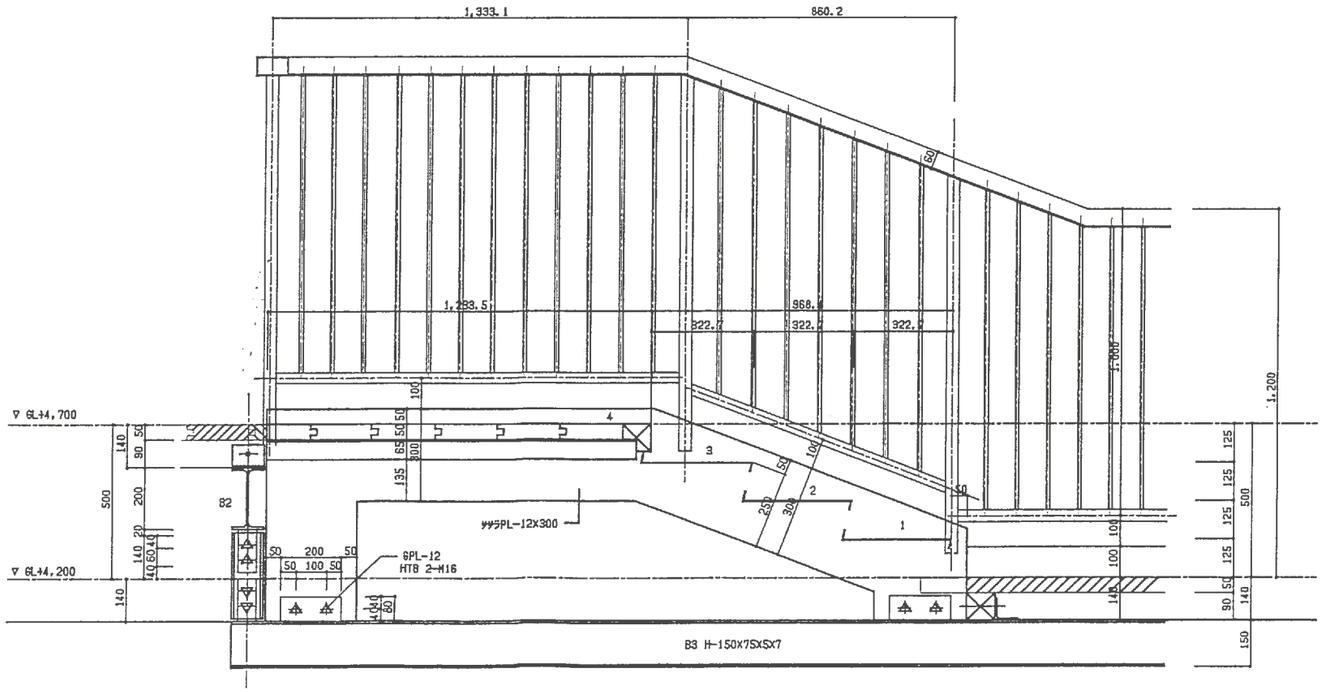

内側 階段ササラ・手摺展開図 S=1/10

工事名	筑紫野市総合公園		
製品名	天神の泉 階段詳細図(2)	図番	TEN045N
作成	1999 年 6 月	縮尺	1/10
設計・製作 株式会社 サトミ産業			

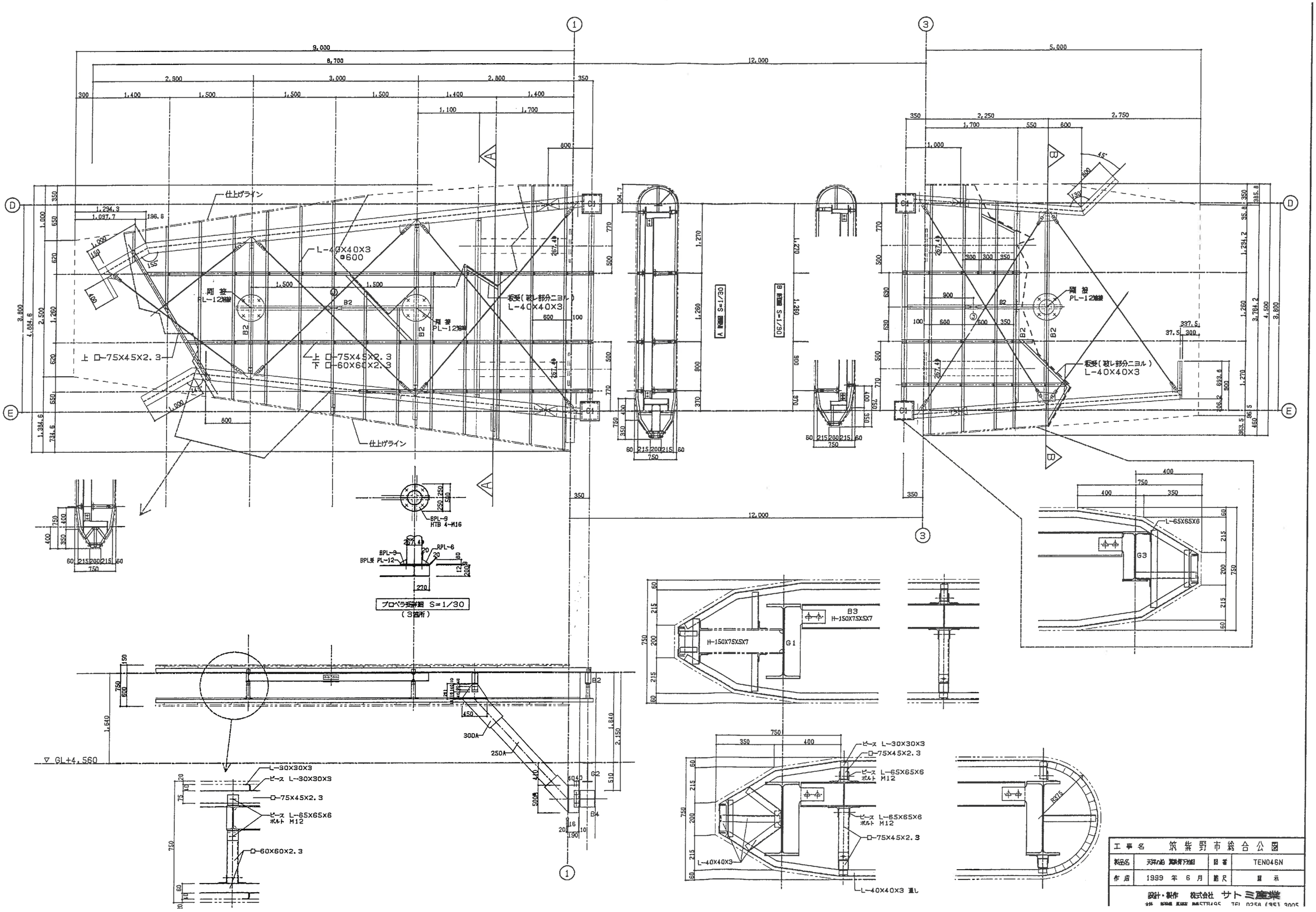

工事名	筑紫野市総合公園		
製品名	天神山 遊具骨組図	図番	TEN046N
作成	1999 年 6 月	縮尺	記示

設計・製作 株式会社 サトミ産業

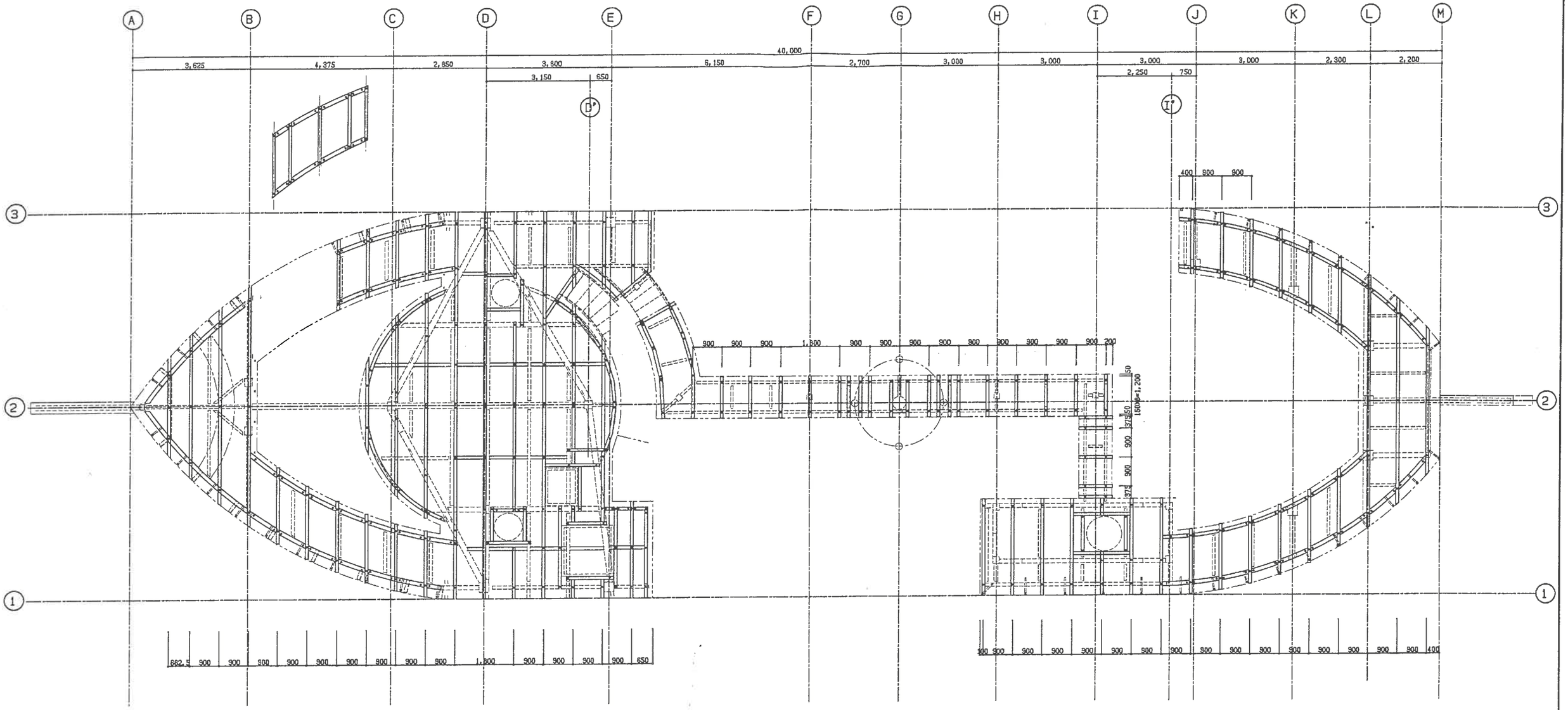

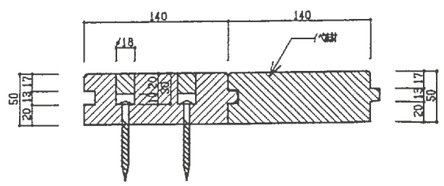

床版縁部詳細図 S=1/3

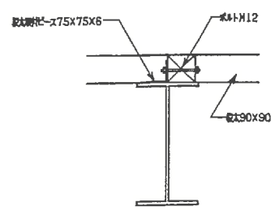

鋼太柱付部分標準詳細図 S=1/10

工事名	筑紫野市総合公園		
製品名	天井ハ組 床版太ピース組付図	図番	TEN047N
作成	1999 年 6 月	縮尺	1/60
設計・製作 株式会社 サトミ産業			

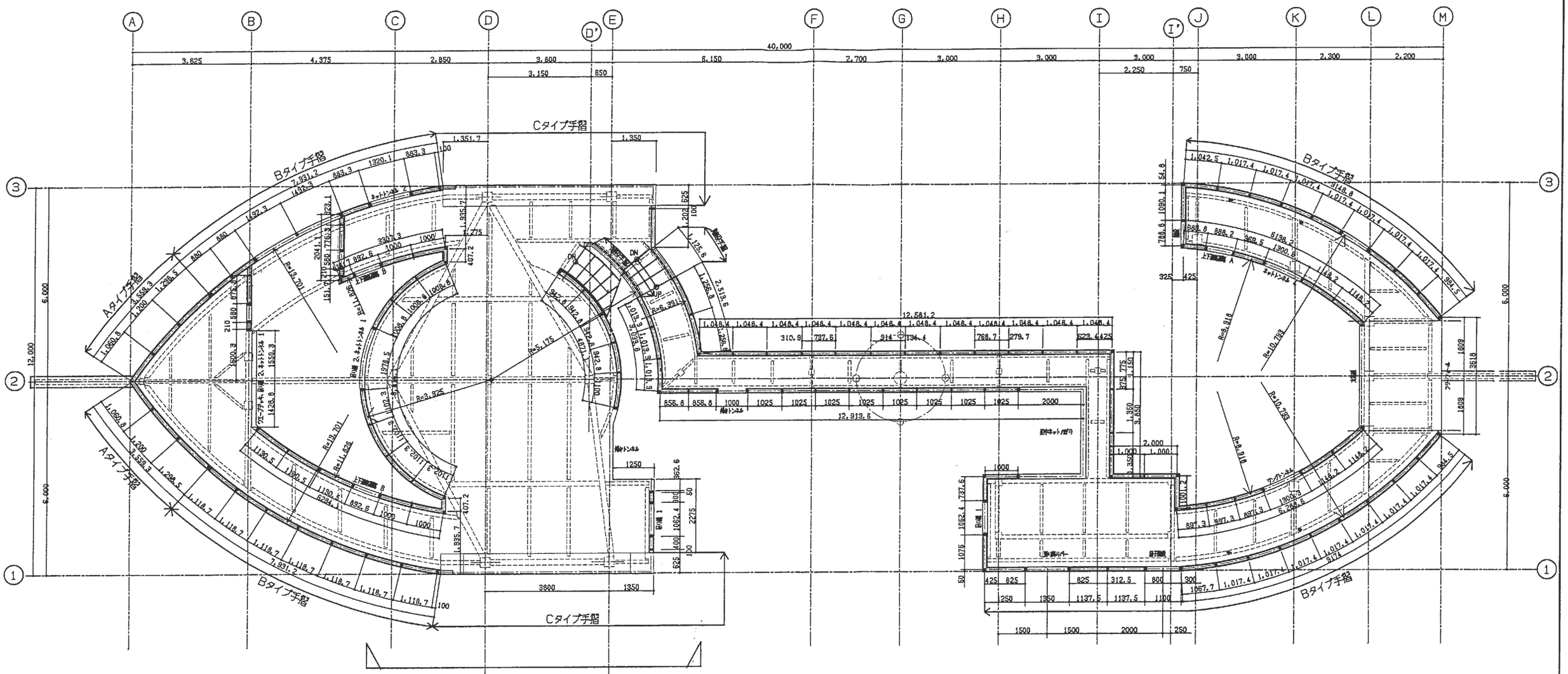

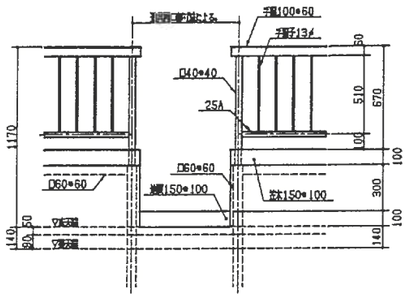

Bタイプ手摺 開口部 S=1/20

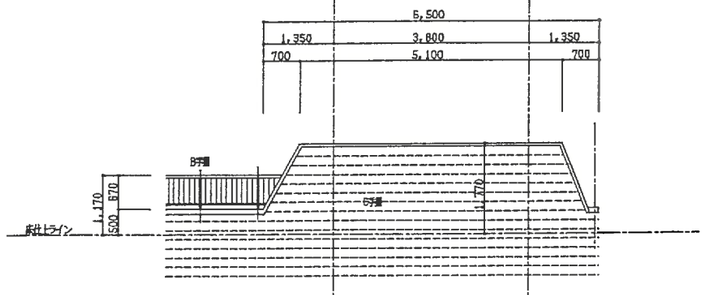

側面図 S=1/60

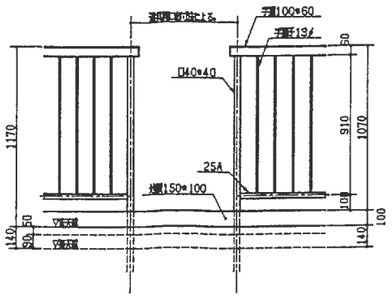

Dタイプ手摺 開口部詳細図 S=1/20

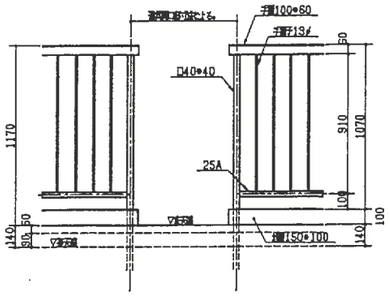

Dタイプ手摺 開口部(横桟無し) S=1/20
傾きトンネル出入口部

工事名	筑紫野市総合公園		
製品名	天神山 手摺平面図	図番	TEN048N
作成	1999 年 6 月	縮尺	表示

設計・製作 株式会社 サトミ産業

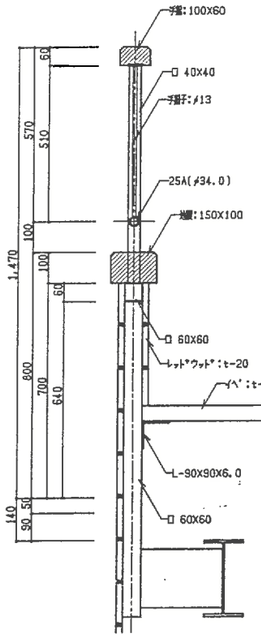

Aタイプ 手摺断面詳細図 S=1/10

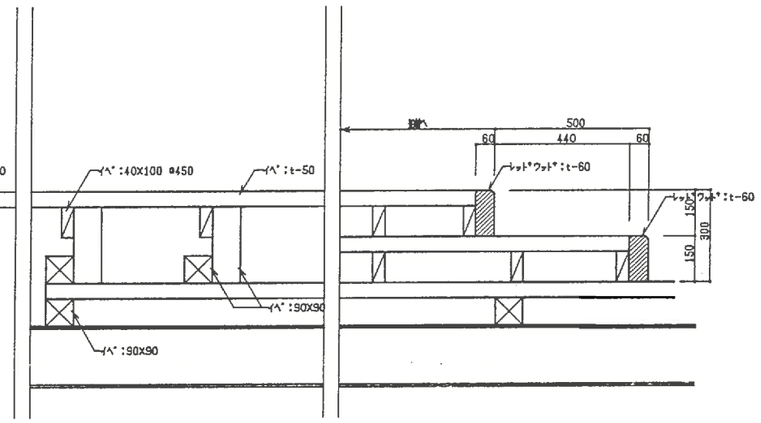

結首部デッキ断面詳細図 S=1/10

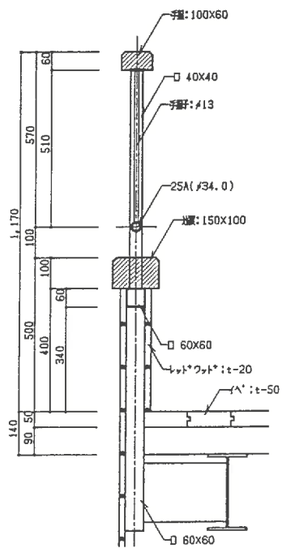

Bタイプ 手摺断面詳細図 S=1/10

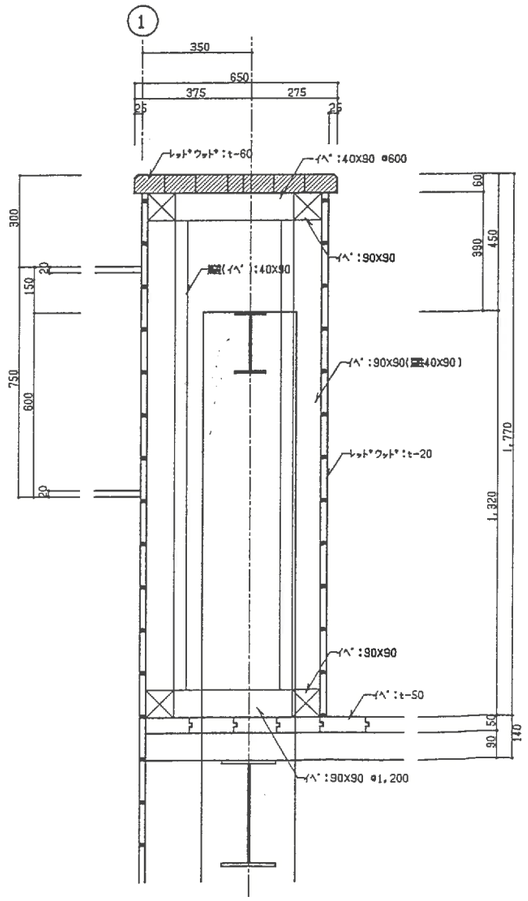

Cタイプ 手摺断面詳細図 S=1/10

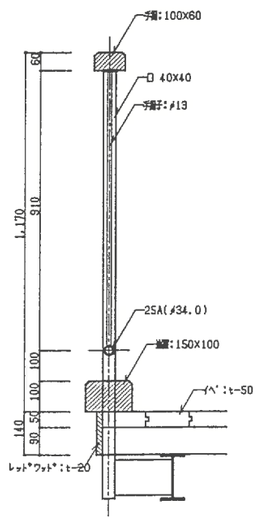

Dタイプ 手摺断面詳細図 S=1/10

工事名	筑紫野市総合公園		
製品名	天神山 手摺断面図	図番	TEN049N
作成	1999 年 6 月	縮尺	無

設計・製作 株式会社 サトミ産業

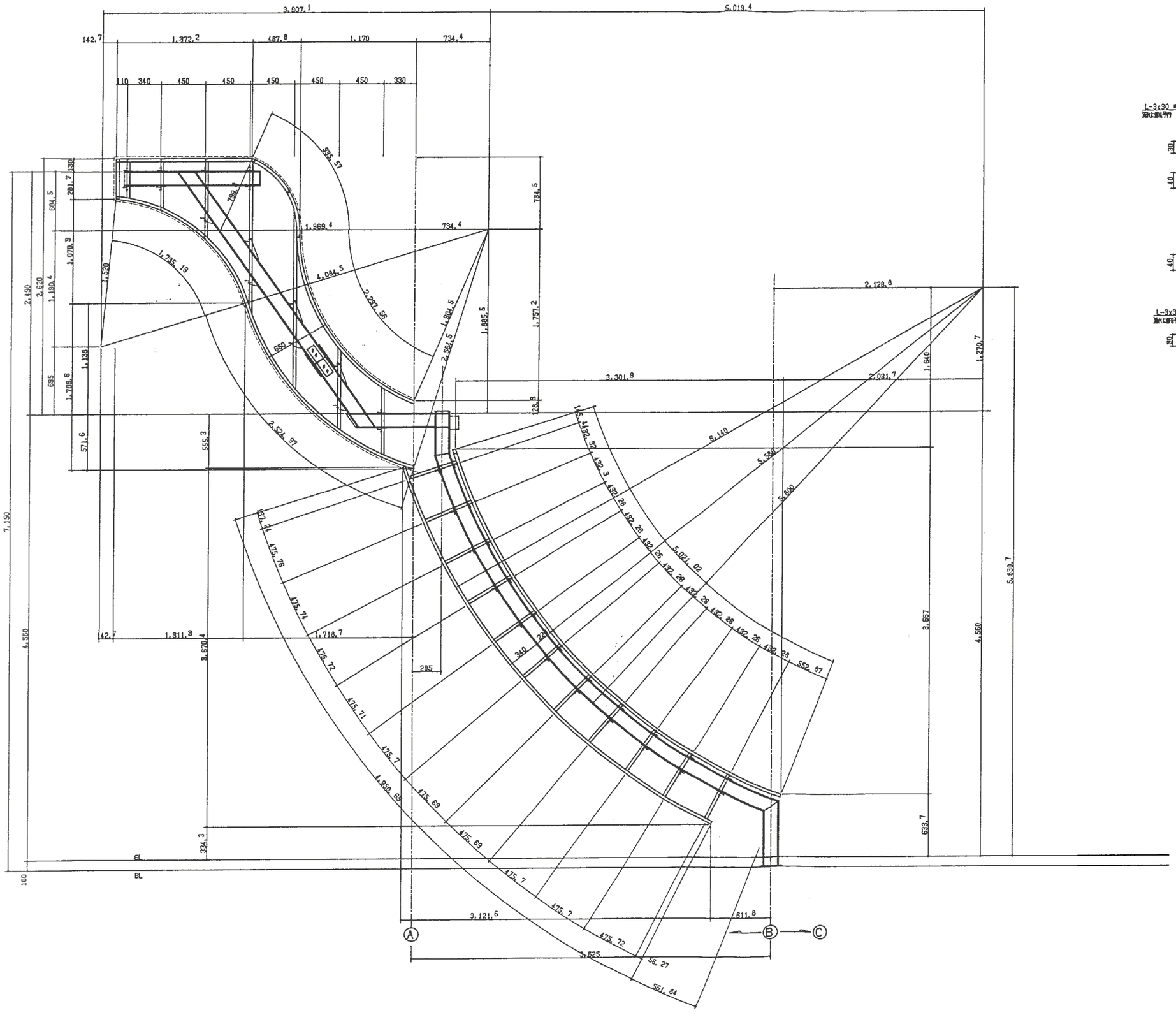

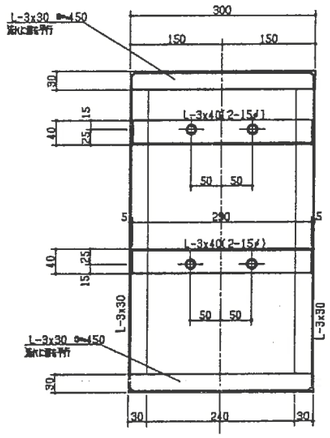

工事名	筑紫野市総合公園		
製品名	天昇の船 組立仕上下地図	図番	TENOSON
作成	1999 年 6 月	縮尺	1/20
設計・製作 株式会社 サトミ産業			

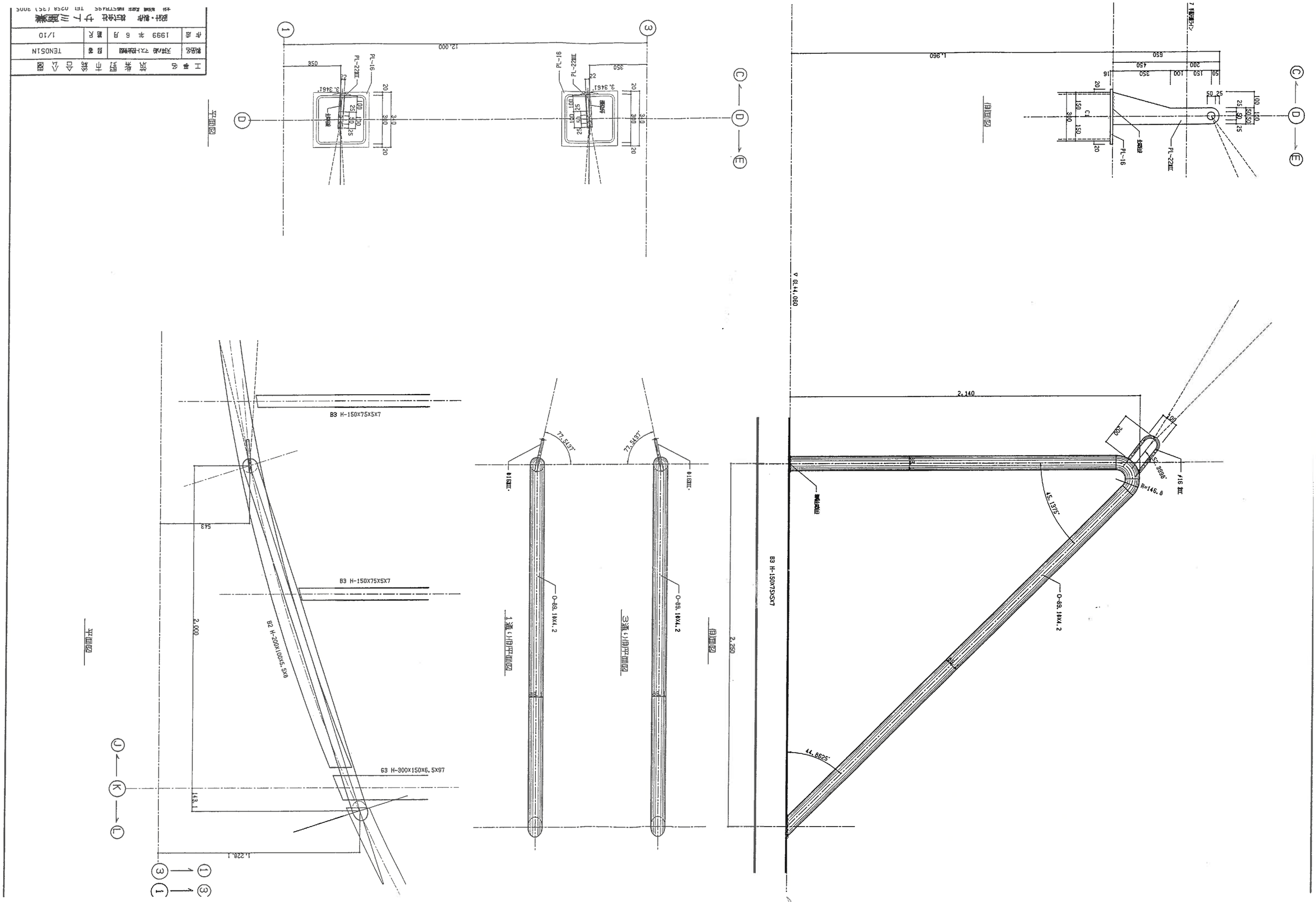

工事名	鉄塔基礎工事	作成	1999年6月	縮尺	1/10
製図名	鉄塔基礎図	図番	TENOS1N		

設計・監理 株式会社 ナ ト ミ 建設業

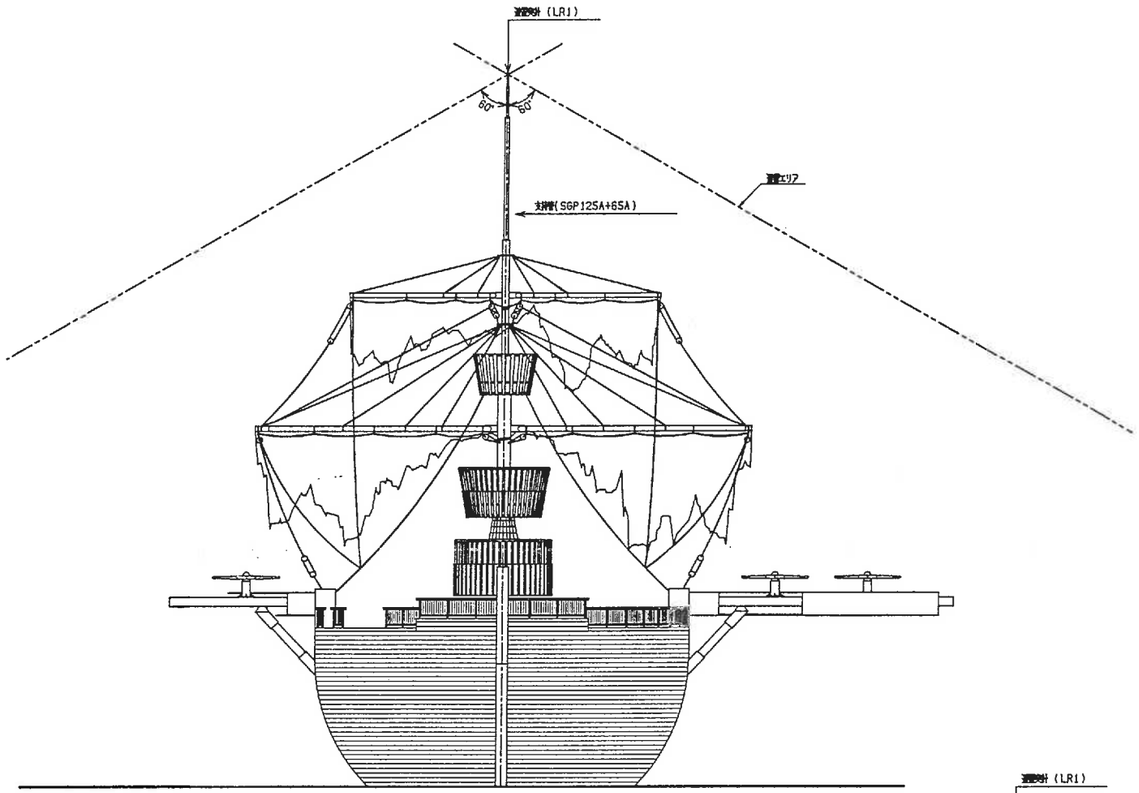

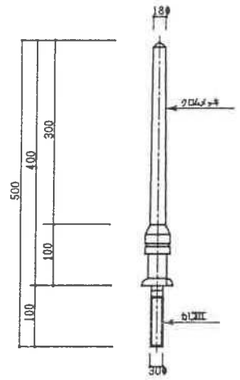

支柱詳細図 S=1/5

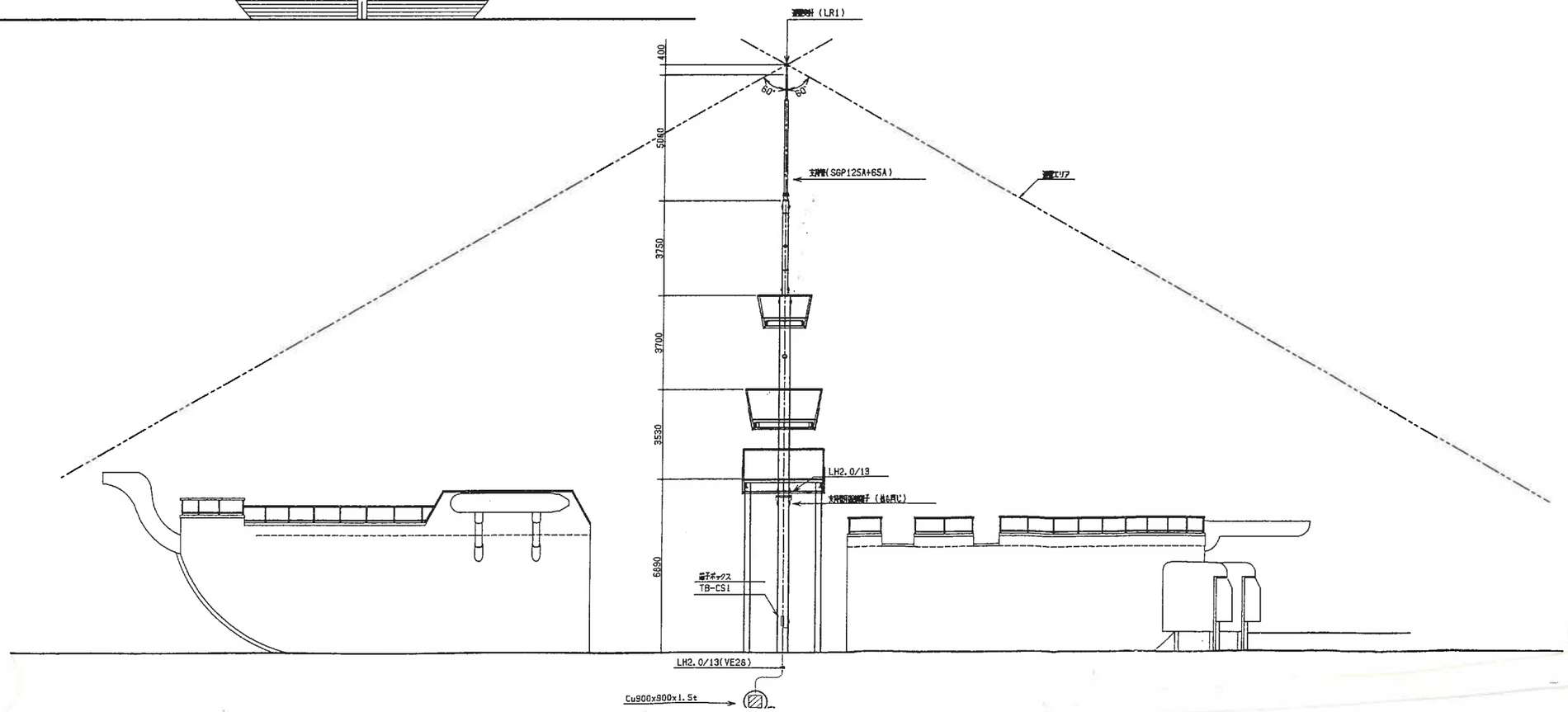

工事名	筑紫野市総合公園
製品名	天神山 避雷針詳細図
作成	[illegible]

番号	名称
①	ネットトンネル 2
②	上下通路通路 B
③	ウエーブデッキ
④	網もトンネル
⑤	吊り鎖 1
⑥	スパイラルスライダー
⑦	組中ネットのぼり
⑧	渡り降りバー
⑨	器子階段
⑩	階段
⑪	リング付きクライムネット
⑫	魚巴の通路
⑬	リングトンネル
⑭	太鼓橋
⑮	ネットトンネル 4
⑯	上下通路通路 B
⑰	ターザンロープ2連
⑱	組尾内壁
⑲	ネットトンネル 3
⑳	太鼓ラセン階段

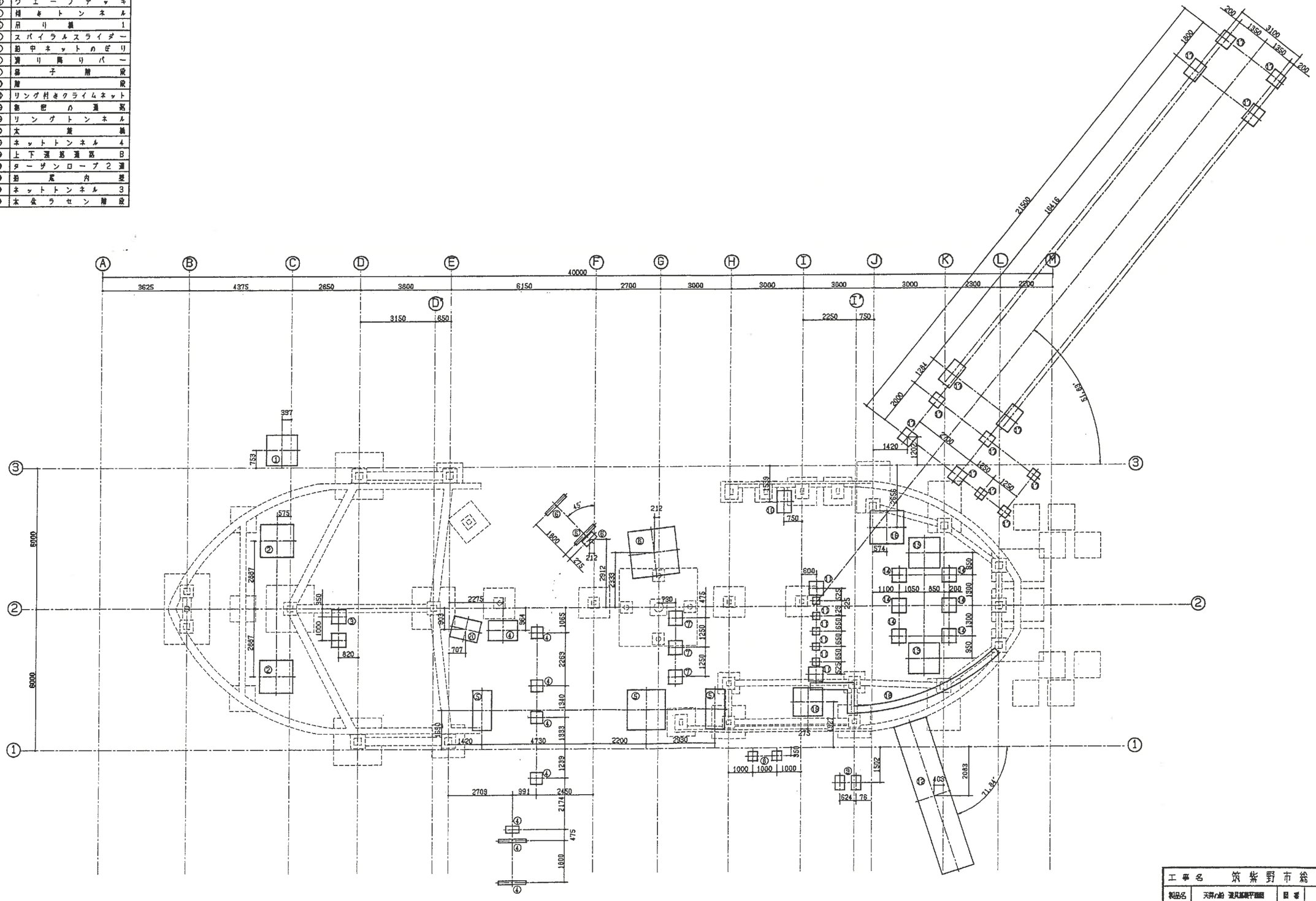

基礎平面図 S=1/80

工事名	筑紫野市総合公園		
製品名	天神の山 遊具基礎平面図	図番	TEN053N
作成	1999 年 6 月	縮尺	1/80
設計・製作 株式会社 サトミ産業			

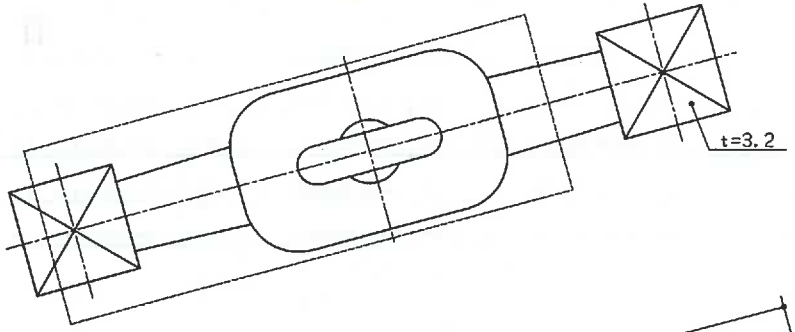

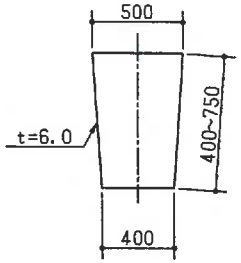

A－A断面図

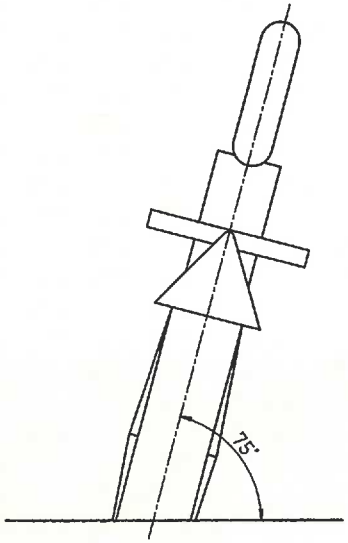

立面図

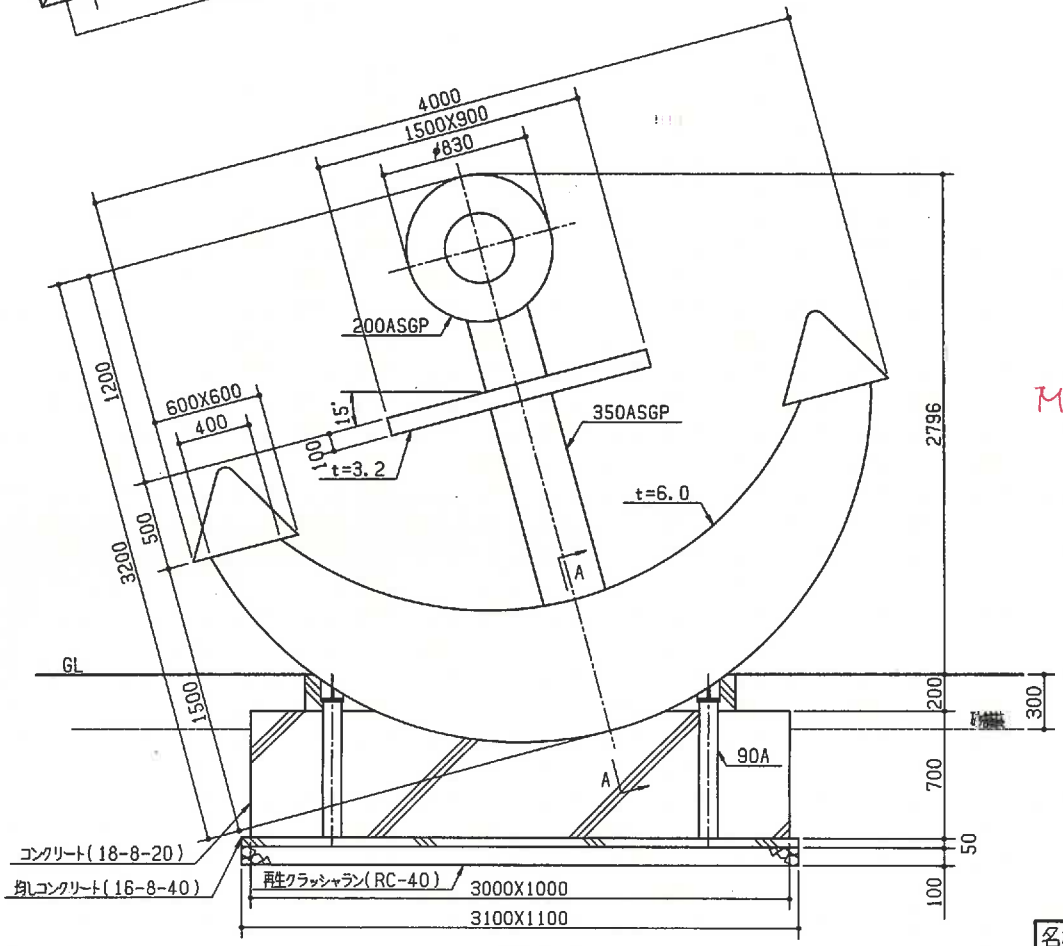

側面図

M16×35 B.N = 12組

※仕　様

1. t=3.2~6.0の鋼板はSS400とし下地処理(鉛丹錆止めペイント JIS K 5622 1種)後，合成樹脂調合ペイント塗装 (JIS K 5516 2種)とする。
2. 使用パイプは、電気亜鉛メッキ(JIS H 8610，2種4級) ジンクロメートメッキとし，合成樹脂調合ペイント塗装 (JIS K 5516 2種)とする。

※塗装色 ： 黒(UN-10)

名称	巨大イカリ	図番	No. KOU01S
作図	1999 年 4 月	尺度	1/30
株式会社 サトミ産業			

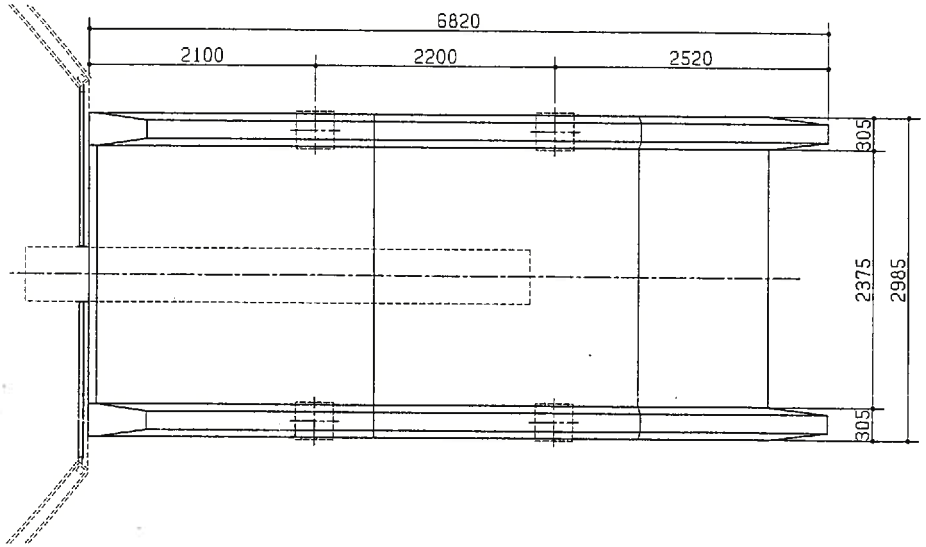

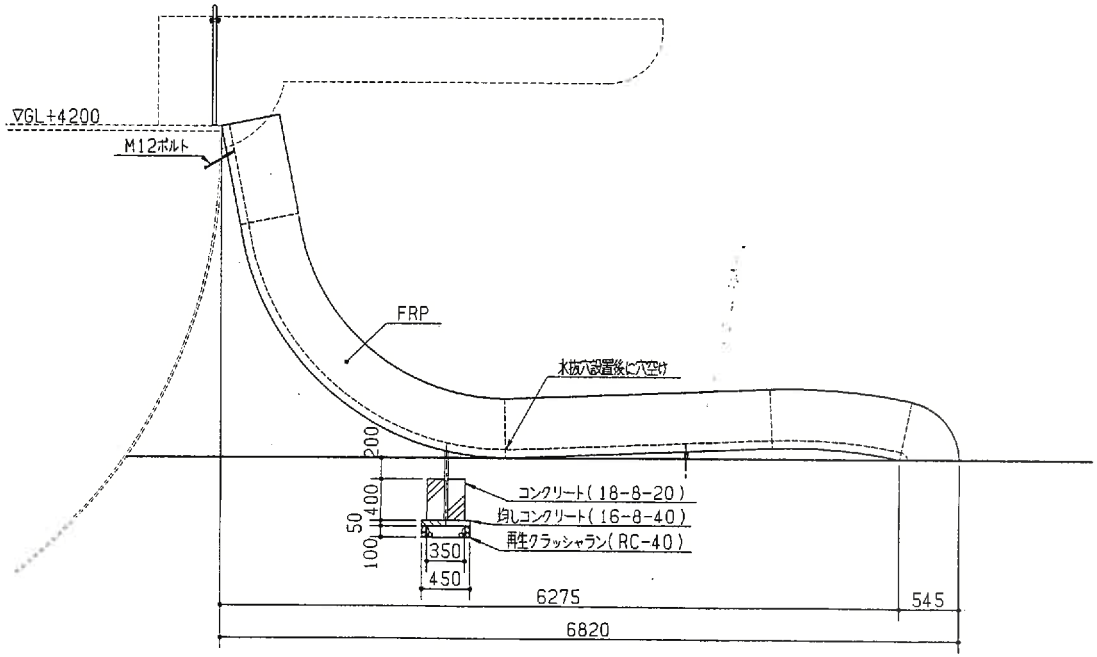

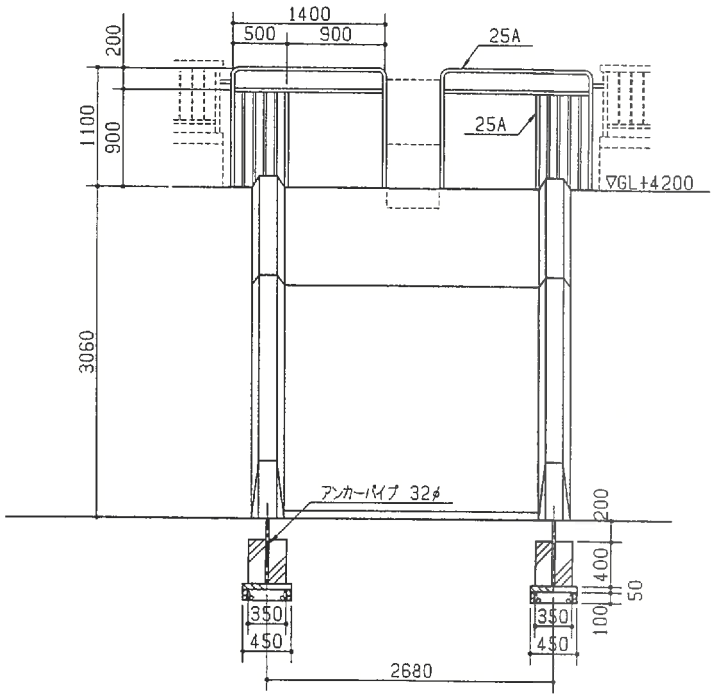

※ 仕　様

1. 使用鋼材類は、電気亜鉛メッキ(JIS H 8610, 2種4級)
   ジンクロメートメッキとし, 工場内焼付塗装とする。
2. 本体はFRP製とし、ゲルコート吹付仕上げとする。

名称		図番	No. TY20S
作図		尺度	1/50

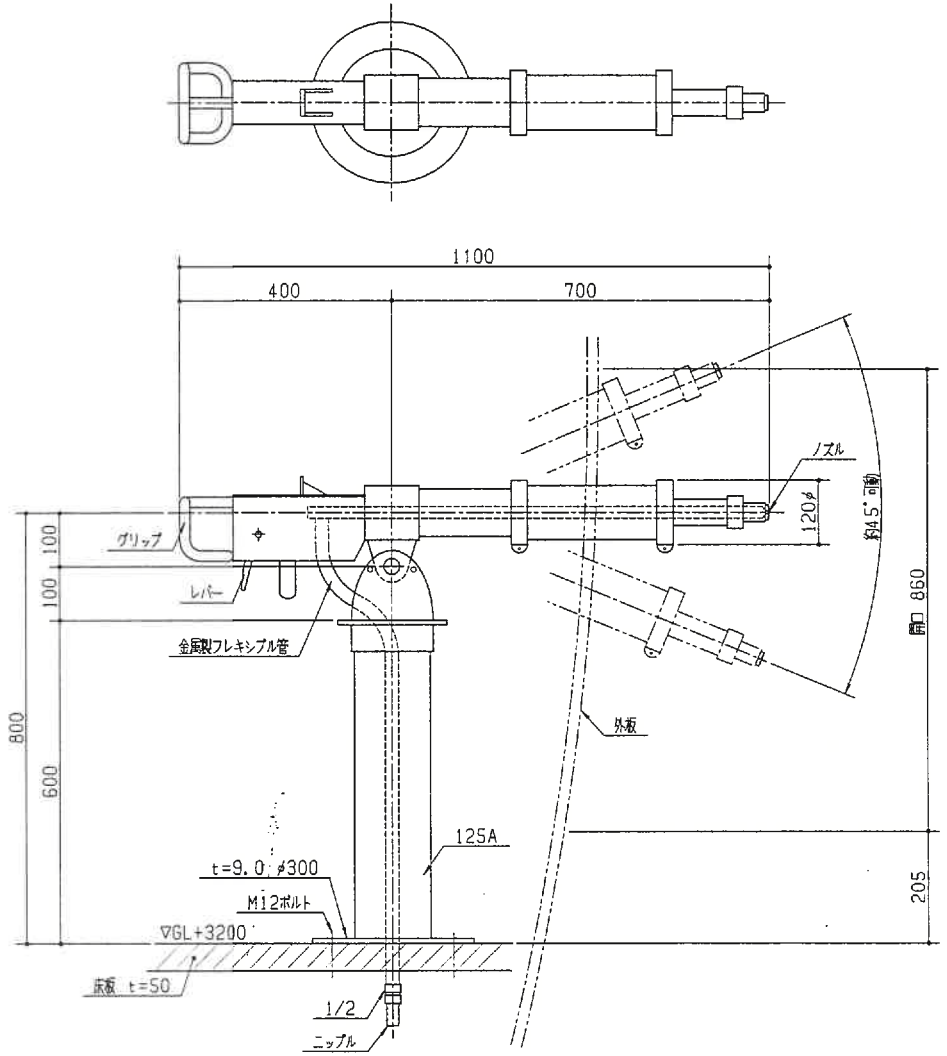

※仕　様

1. 使用鋼材類は、電気亜鉛メッキ(JIS H 8610, 2種4級)
ジンクロメートメッキとし，工場内焼付塗装とする。

名称	水 鉄 砲	図番	No. TY23S
作図	1998 年 12 月	尺度	1/10
株式会社 サトミ産業			

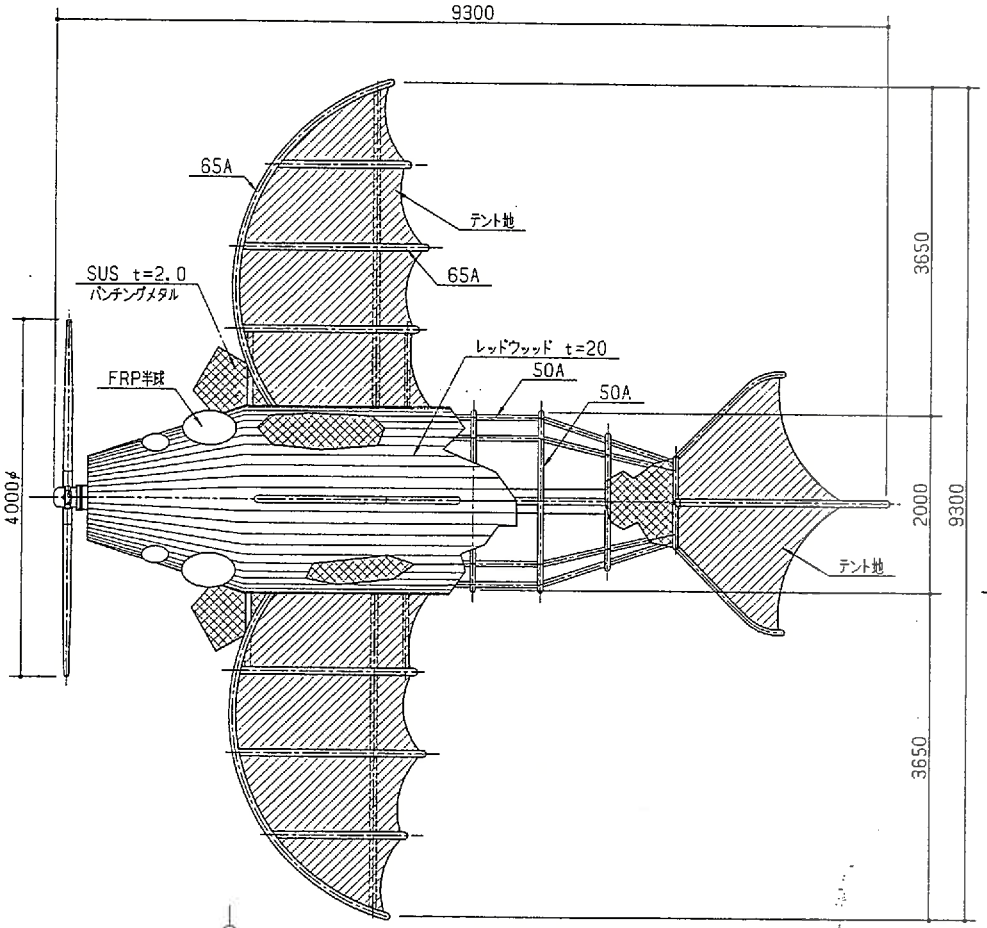

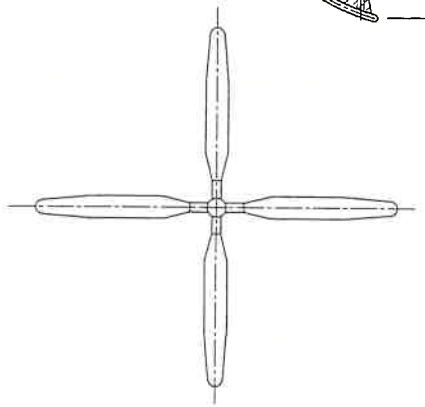

プロペラ正面図

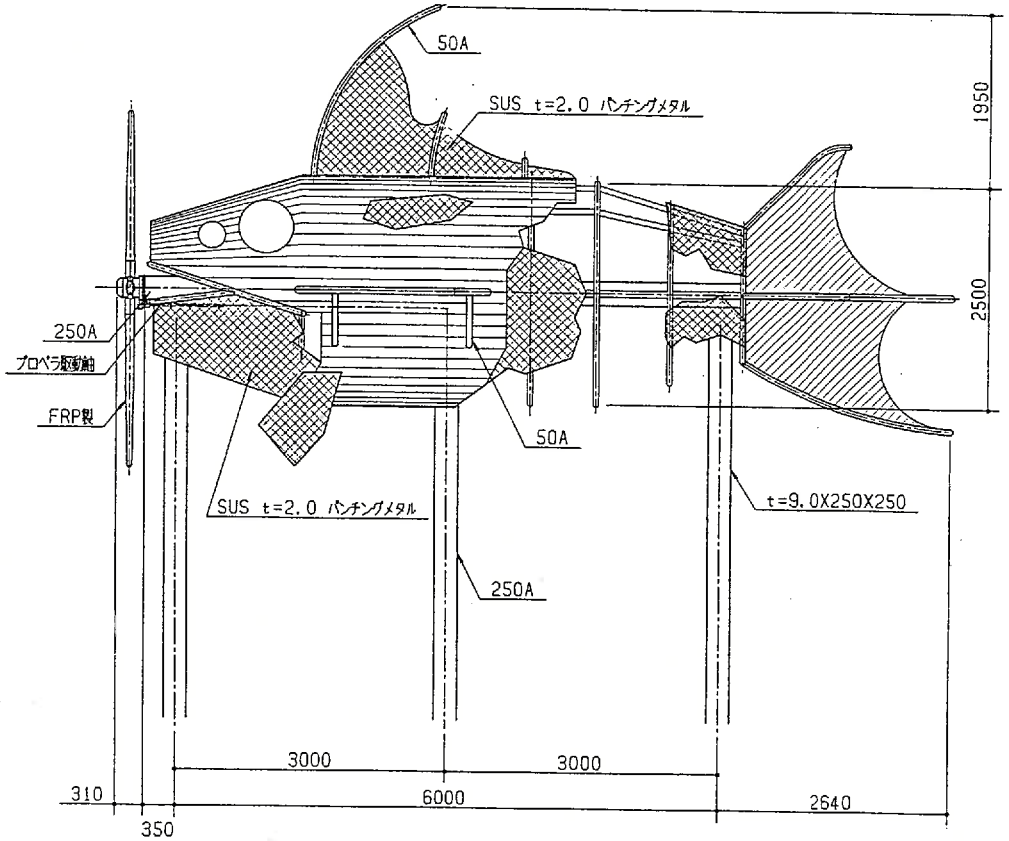

※仕　様

1. レッドウッド材(CAH材)は、ダックパック塗装とする。
2. SUS以外の使用鋼材は、電気亜鉛メッキ(JIS H 8610, 2種4級)
   ジンクロメートメッキとし，合成樹脂調合ペイント塗装
   (JIS K 5516 2種)とする。

名称	魚のプロペラ	図番	No. TY41S
作図	1999 年 1 月	尺度	1/60
株式会社 サトミ産業			

別紙①

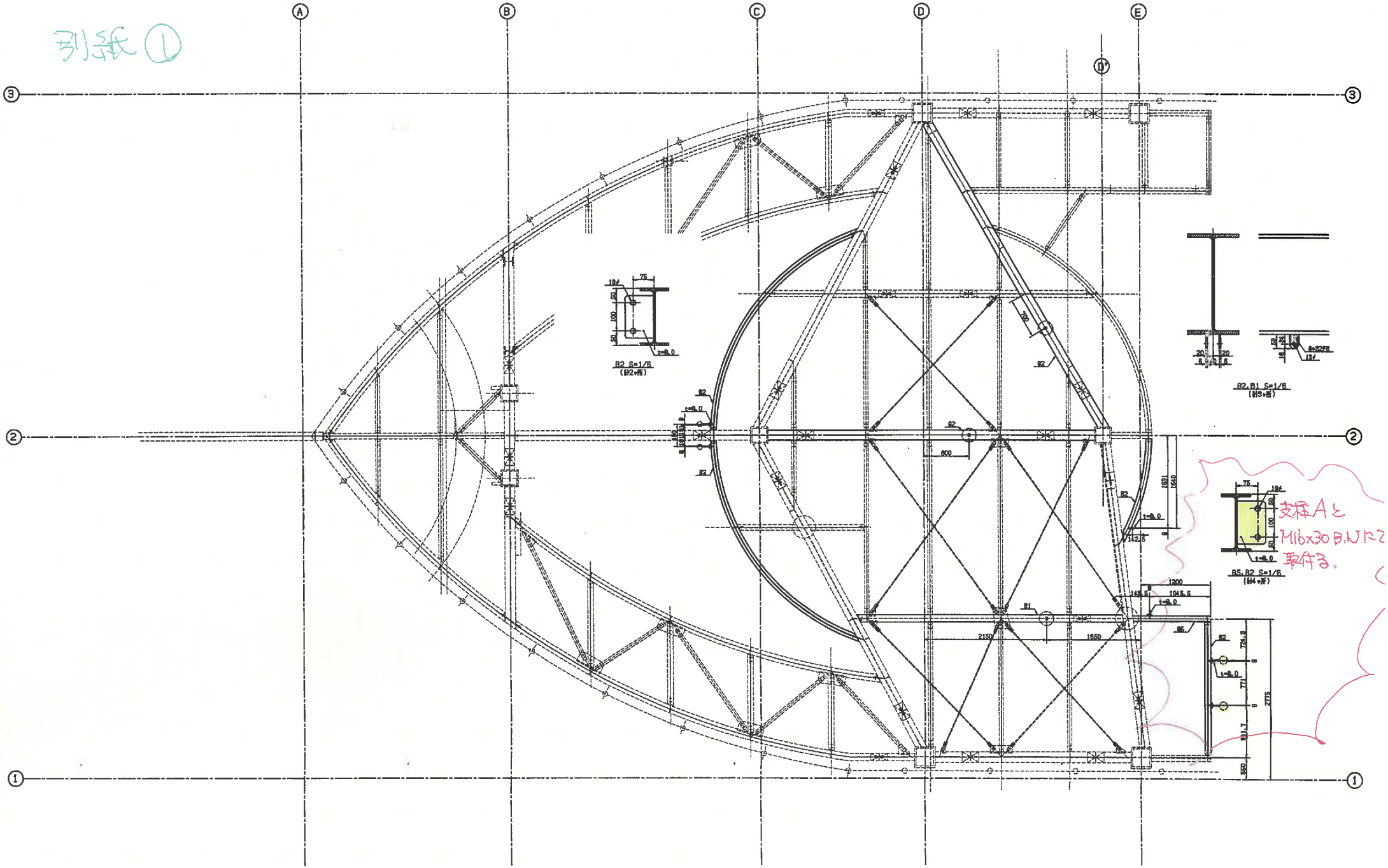
A
B
C
D
E
D'
3
2
1
B2 S=1/6
(B2+B3)
B2,B1 S=1/6
(B3+B3)
B5,B2 S=1/6
(B4+B3)
支柱Aと
-M16x30 B.Nにて
取付る。